Подготовка места для интерактивного банкомата NCR SelfServ™ 82

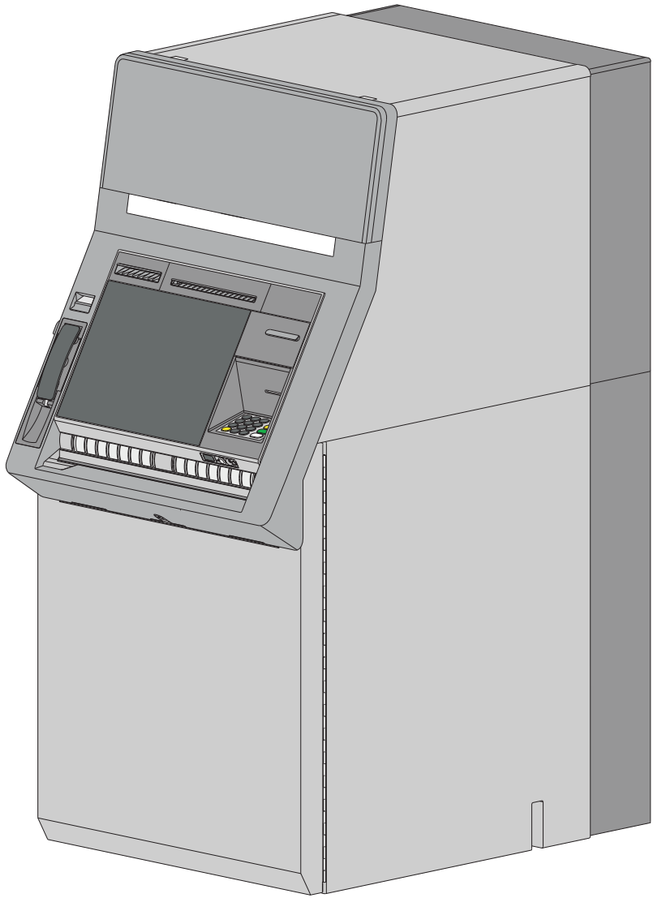

B006-7668-A007

Описанный в данном документе продукт является лицензионным продуктом корпорации NCR Corporation.

NCR и NCR SelfServ являются товарными знаками NCR Corporation. Другие названия продуктов, упомянутые в данном издании, могут являться товарными знаками или зарегистрированными товарными знаками соответствующих компаний и признаются таковыми здесь и далее.

Если в соответствии с условиями вашего договора с NCR разрешено воспроизведение, изменение или копирование данного документа NCR, защищенного авторскими правами, то ссылка на авторские права NCR обязательна.

Корпорация NCR Corporation (далее NCR) стремится повышать качество продукции по мере появления новых технологий, компонентов, программного обеспечения и микропрограмм. Таким образом, NCR оставляет за собой право изменять спецификации без предварительного уведомления.

NCR может предлагать все компоненты, функции и операции, описанные в настоящем документе, не во всех странах мира. В некоторых случаях на фотографиях изображены прототипы оборудования. Прежде чем использовать данный документ, рекомендуется обратиться к представителю NCR или в офис NCR для получения информации о применимости документа и его соответствия действительным характеристикам.

Патентованная информация NCR — не подлежит разглашению или воспроизведению без письменного разрешения.

© 2017 by NCR Corporation, Duluth, Georgia, U.S.A. http://www.ncr.com.
Все права защищены

Содержание

Введение

Аудитория ... 1 - 1
Сведения о документе ... 1 - 1
Записи об изменениях ... 1 - 1

Обязательства клиента

Уведомление ... 2 - 1
Соблюдение требований к месту установки ... 2 - 1
Действия клиента ... 2 - 1

Соответствие стандартам

Электромагнитные помехи ... 3 - 1
Соответствие требованиям положения о радиочастотных помехах Федеральной комиссии связи (FCC) ... 3 - 1
Заявление о соответствии требованиям к устройствам класса A (Канада) ... 3 - 1
Безопасность ... 3 - 1
Директива по обеспечению безопасности ... 3 - 1
Согласованный стандарт безопасности ... 3 - 1
Электромагнитная совместимость (ЭМС) ... 3 - 1
Стандарты защищенности ... 3 - 1
Директивы по электромагнитной совместимости (ЭМС) ... 3 - 1
Стандарты излучения ... 3 - 1
Дополнительные требования для моделей, работающих от сети с напряжением 220 – 240 В ... 3 - 1
Доступность ... 3 - 1

Обзор продукта

Общее описание ... 4 - 1
Дополнительные элементы ... 4 - 1
Звуковые сигналы ... 4 - 1
Теплоотдача ... 4 - 1
Идентификация продукта ... 4 - 1

Требования к месту установки

Размещение интерактивного банкомата ... 5 - 1
Пол ... 5 - 1
Дверные проемы и коридоры ... 5 - 1
Окружающее освещение ... 5 - 1
Рабочее освещение ... 5 - 1
Атмосферное давление ... 5 - 1
Температура и влажность ... 5 - 1
Обычный рабочий диапазон ... 5 - 1
Условия хранения (до трех месяцев) ... 5 - 1
Условия транспортировки (до одной недели) ... 5 - 1
Условия работы в диапазоне чрезмерного напряжения (не более одного часа) ... 5 - 1

Требования по электропитанию

Требования к электропитанию переменного тока ... 6 - 1
Входное напряжение ... 6 - 1
Заземление ... 6 - 1
Защита от переходных процессов ... 6 - 1

Требования к кабелям

Подготовка кабеля ... 7 - 1
Защита линии данных от переходных процессов ... 7 - 1
Интерфейсный аварийный кабель ... 7 - 1
Базовый аварийный кабель ... 7 - 1
Усовершенствованный аварийный кабель ... 7 - 1
Удаленное устройство контроля состояния ... 7 - 2
Уменьшение длины кабеля ... 7 - 2
Кабель удаленного реле ... 7 - 2
Стандартный кабель Ethernet ... 7 - 2
Кабель питания ... 7 - 2

Наклейки

Окно для рекламы ... 8 - 1
Наклейки входа/выхода ... 8 - 1

Модификации деталей — доступ спереди

Размеры упаковки ... 9 - 1
Вес и нагрузка на пол ... 9 - 1
Стандартные сейфы ... 9 - 1
Сейфы EX GAS ... 9 - 1
Размеры интерактивного банкомата ... 9 - 1
Вход кабеля ... 9 - 1
Компоненты лицевой панели ... 9 - 2
15-дюймовый сенсорный экран ... 9 - 2
19-дюймовый сенсорный экран ... 9 - 2
Размеры сенсорного экрана ... 9 - 2
Высота и глубина ... 9 - 2
Голосовые подсказки: расстояние ... 9 - 2
Крепежные болты ... 9 - 3
Отверстия под болты ... 9 - 3
Просвет — коридор ... 9 - 3
Оптимальная зона обслуживания ... 9 - 4
Минимальная зона обслуживания ... 9 - 4
Просвет — подъем лицевой панели ... 9 - 4

Модификации деталей — доступ сзади

Размеры упаковки ... 1 - 1
Вес и нагрузка на пол ... 1 - 1
Стандартные сейфы ... 1 - 1
Сейфы EX GAS ... 1 - 1
Размеры интерактивного банкомата ... 1 - 1
Вход кабеля ... 1 - 1
Компоненты лицевой панели ... 1 - 2
15-дюймовый сенсорный экран ... 1 - 2
19-дюймовый сенсорный экран ... 1 - 2
Размеры сенсорного экрана ... 1 - 2
Высота и глубина ... 1 - 2
Голосовые подсказки: расстояние ... 1 - 2
Крепежные болты ... 1 - 3
Отверстия под болты ... 1 - 3
Просвет — коридор ... 1 - 3
Оптимальная зона обслуживания ... 1 - 4
Минимальная зона обслуживания ... 1 - 4
Просвет — подъем лицевой панели ... 1 - 4
Просвет — отверстие верхнего ящика ... 1 - 4

Патентованная информация NCR — не подлежит разглашению или воспроизведению без письменного разрешения. © 2017 by NCR Corporation, Duluth, Georgia, U.S.A. http://www.ncr.com. Все права защищены

АУДИТОРИЯ

Данный документ предназначен для архитекторов и лиц, ответственных за подготовку места установки до доставки Интерактивного банкомата (IAT).

СВЕДЕНИЯ О ДОКУМЕНТЕ

Настоящий документ о подготовке места установки предназначен для чтения на экранах с широким соотношением сторон. Все разделы структурированы таким образом, чтобы в рамках минимального количества страниц разместить максимальный объем информации и при этом сделать документ удобным для чтения при условии его печати в формате А3. Печать на бумаге меньших форматов упростит обращение с документом, но сделает его неудобным для чтения.

Документ состоит из разделов, охватывающих следующие темы.

- Введение — текущий раздел
- Обязательства клиента
- Соответствие стандартам
- Обзор продукта
- Требования к месту установки
- Требования по электропитанию
- Требования, предъявляемые к кабелям
- Наклейки
- Модификации деталей — доступ спереди
- Модификации деталей — доступ сзади

Каждая страница разбита на две или три колонки (см. рис. ниже).

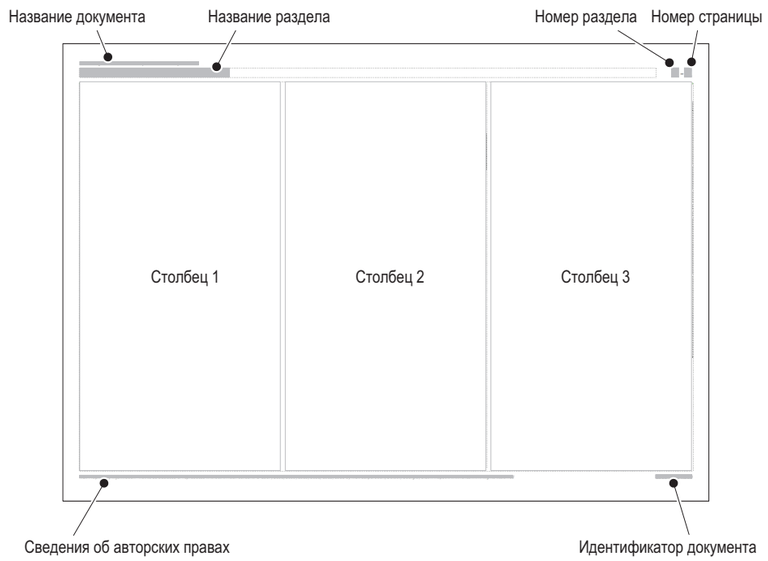

При указании левой и правой сторон банкомата IAT на рисунке изображен вид банкомата IAT спереди (лицевая панель). Все горизонтальные проекции соответствуют виду сверху, если не указано другое.

Все размеры, за исключением отдельно оговоренных случаев, округлены до целого значения в миллиметрах и эквивалентны одной или нескольким десятым частям дюйма.

ЗАПИСИ ОБ ИЗМЕНЕНИЯХ

Дата	Версия	Страницы	Причина изменения
Август 2017 г.	A	Все	Первый выпуск

Патентованная информация NCR — не подлежит разглашению или воспроизведению без письменного разрешения. © 2017 by NCR Corporation, Duluth, Georgia, U.S.A. http://www.ncr.com. Все права защищены

Обязательства клиента

УВЕДОМЛЕНИЕ

Настоящий документ является договорным. В нем содержатся важные предупреждения и сведения о важных юридических правах и обязательствах. Рекомендуется внимательно ознакомиться с ним.

В обязанности клиента входит проверка выполнения всех процедур по подготовке к установке в соответствии со всеми техническим характеристикам и требованиям NCR, а также всеми национальными, региональными или местными правилами, нормативами и законодательством.

При установке и эксплуатации данного оборудования необходимо строго соблюдать инструкции производителя. Тем не менее остается вероятность возникновения помех радиосвязи в отдельных коммерческих средах. Если данное оборудование вызывает помехи (это можно выявить, включая и выключая оборудование), рекомендуется немедленно обратиться к представителю отдела обслуживания компании NCR.

ВНИМАНИЕ NCR Corporation не несет ответственности за радиопомехи или помехи телевизионному приему, вызванные несанкционированными изменениями данного оборудования, а также заменой или присоединением соединительных кабелей и устройств, не указанных компанией NCR. Подобные несанкционированные изменения, замены и присоединения могут привести к аннулированию права на использование данного оборудования. За устранение помех, вызванных подобными несанкционированными изменениями, заменами и присоединениями, отвечает пользователь.

СОБЛЮДЕНИЕ ТРЕБОВАНИЙ К МЕСТУ УСТАНОВКИ

В настоящем документе содержится необходимая информация о подготовке места установки в соответствии с требованиями NCR. Очень важно, чтобы место установки отвечало требованиям, указанным в настоящем документе, поскольку после установки оборудования гораздо сложнее выявить несоблюдение требований в отношении подготовки места и устранить проблемы, возникшие в результате такого несоблюдния.

Кроме того, несоблюдение этих требований или непринятие надлежащих мер по защите оборудования от рисков, описанных в настоящем документе, может привести к серьезным поломкам оборудования и нанести ущерб бизнесу клиента.

Помимо соблюдения указанных требований необходимо обеспечить надлежащие условия для эксплуатации электропроводки и инженерных систем в соответствии со всеми применимыми правилами, нормативами и законодательством.

Важно, чтобы подготовкой места установки занимался клиент или его представитель, располагающий знанием особых требований в отношении условий эксплуатации электронного оборудования. Клиент несет ответственность за обеспечение надлежащей подготовки места установки в соответствии с настоящим документом.

Исключительно в качестве справочного руководства предоставляется список, в котором перечислены общие положения, ответственность за выполнение которых несет клиент. Список не является исчерпывающим и никоим образом не изменяет и не ограничивает ответственность клиента по всем аспектам надлежащей подготовки места установки.

Персонал компании NCR предоставит ответы на вопросы в отношении содержимого настоящего документа, за исключением ситуаций, когда:

a. клиент уведомлен о возможности получения полноценных или частичных консультативных услуг, и/или компания NCR выражает желание провести предварительную или окончательную оценку места установки, а также когда

b. клиент заключает официальное соглашение с компанией NCR для предоставления указанных выше услуг;

никакие коментарии, предположения или рекомендации, предлагаемые или не предлагаемые в отношении подготовки места установки, а также никакие проверки места установки до или после подготовки не являются утверждением расположения места установки и оборудования или соответствующей подготовки. При этом компания NCR не несет ответственность за какие бы то ни было комментарии, предположения или рекомендации, предоставленные ее специалистами, а также за невозможность предоставления таких рекомендаций.

- Наконец, только клиент может в полной мере понимать масштаб ущерба, который повлечет за собой поломка устанавливаемого оборудования. По этой причине определение масштаба какого-либо ущерба, который может быть нанесен существующему или планируемому бизнесу, равно как и страхование от всех рисков, является обязательством клиента.

ДЕЙСТВИЯ КЛИЕНТА

Клиент обязан сделать или обеспечить следующее.

- По требованию NCR предоставить представителю службы технической поддержки NCR соответствующие чертежи с указанием следующей информации:
  - расположение оборудования;
  - монтажные схемы электропроводки места установки (кабели питания и передачи сигналов, схемы соединений и сведения об отрезках проводки);
  - расположение прочего оборудования, способного генерировать электрические шумы и электромагнитные помехи, тепло и пр.
- Выполнить необходимые изменения на строительном уровне в соответствии с требованиями к монтажу электропроводки и другими требованиями в отношении места установки.
- Обеспечить наличие и установку всех кабелей связи, розеток, специальных разъемов и связанной с этим аппаратуры.
- Обеспечить наличие и установку необходимых распределительных щитов, изоляционных труб, заземляющих приспособлений, молниеотводов и другой связанной с этим аппаратуры.
- Обеспечить соблюдение всех соответствующих правил, требований и законов (в том числе, помимо прочего, требований в отношении электротехнического оборудования, строительства, безопасности и охраны здоровья).
- Обеспечить наличие и установку источника дополнительного питания или другого оборудования в соответствии с требованиями.
- Обеспечить наличие требуемой зоны обслуживания или складского помещения.
- Обеспечить соблюдение системой или подразделением требований по охране окружающей среды.
- Использовать напольное покрытие и системы регулирования микроклимата, с помощью которых можно ограничивать или контролировать генерирование и разрядку статического электричества.
- Установить продукт на допустимой высоте в соответствии с местными требованиями по обеспечению доступности.

Патентованная информация NCR — не подлежит разглашению или воспроизведению без письменного разрешения. © 2017 by NCR Corporation, Duluth, Georgia, U.S.A. http://www.ncr.com. Все права защищены

ЭЛЕКТРОМАГНИТНЫЕ ПОМЕХИ

Соответствие требованиям положения о радиочастотных помехах Федеральной комиссии связи (FCC)

Данное оборудование протестировано и соответствует ограничениям для цифровых устройств класса A, указанным в части 15 правил FCC. Эти ограничения разработаны для обеспечения разумной защиты от вредных помех при эксплуатации оборудования в коммерческой среде. Данное оборудование генерирует, использует и может излучать радиочастотную энергию, поэтому в случае несоблюдения инструкций при установке и эксплуатации оно может вызывать недопустимые помехи радиосвязи. Эксплуатация данного оборудования в жилой зоне может вызывать помехи, в этом случае клиент должен будет устранить помехи за свой счет.

Заявление о соответствии требованиям к устройствам класса A (Канада)

Этот цифровой прибор не превышает ограничений на излучения радиопомех согласно положениям о радиопомехах, разработанным министерством связи Канады для цифрового оборудования класса A.

Le présent appareil numérique n’émet pas de bruits radioélectriques dépassant les limites applicables aux appareils numériques de la classe A prescrites dans le Réglement sur le brouillage radioélectrique édicté par le ministère des Communications du Canada.

БЕЗОПАСНОСТЬ

Директива по обеспечению безопасности

- 2014/35/EU «Директива по низковольтному оборудованию»

Согласованный стандарт безопасности

- EN 60950-1: 2006+A2:2013 «Безопасность оборудования для информационных технологий»

ЭЛЕКТРОМАГНИТНАЯ СОВМЕСТИМОСТЬ (ЭМС)

Стандарты защищенности

Интерактивный банкомат соответствует следующим требованиям по устойчивости к кондуктивным помехам и излучению:

- EN 55024

Согласно требованиям EN55024 интерактивный банкомат соответствует требованиям следующих нормативных стандартов устойчивости.

- EN 61000-4-2 — об электростатических разрядах;
- EN 61000-4-3 — об излучаемых радиоволнах;
- EN 61000-4-4 — о быстрых электрических переходных процессах или всплесках;
- EN 61000-4-5 — об импульсах;
- EN 61000-4-6 — о кондуктивных радиопомехах;
- EN 61000-4-8 — о магнитных полях с частотой питающей сети;
- EN 61000-4-11 — о падениях напряжения и кратковременных прерываниях энергоснабжения.

Директивы по электромагнитной совместимости (ЭМС)

Данное оборудование соответствует основным требованиям Директивы по электромагнитной совместимости 2014/30/EU и протестировано в соответствии с согласованными стандартами EN55032, EN55024, EN61000-3-2 и EN61000-3. Оборудование соответствует ограничениям для цифровых устройств класса A, указанным в документе EN55032.

Интерактивный банкомат соответствует следующим требованиям директив и стандартов по электромагнитной совместимости (ЭМС) для ИТ-оборудования:

- Директива по электромагнитной совместимости 2014/30/EU
- Директива по маркировке CE 93/68/EEC

Стандарты излучения

Интерактивный банкомат соответствует следующим требованиям к устойчивости к кондуктивным помехам и излучению:

- EN 55032 для устройств класса A
- FCC 47CFR, часть 15 для устройств класса A;
- CISPR 32 для устройств класса A
- AS/NZS 3548 для устройств класса A;
- GB 9254 для устройств класса A;
- CNS 13438 для устройств класса A.

ПРЕДУПРЕЖДЕНИЕ **Данное оборудование совместимо с устройствами CISPR 32 класса A. Использование данного оборудования в жилых помещениях может привести к возникновению помех.**

Дополнительные требования для моделей, работающих от сети с напряжением 220 – 240 В

Интерактивный банкомат соответствует следующим требованиям к устойчивости к кондуктивным помехам:

- EN 61000-3-2: Гармоники сети для устройств класса A
- EN 61000-3-3: Основные стандарты о колебаниях.

ДОСТУПНОСТЬ

Обеспечение соблюдения требований к высоте расположения компонентов лицевой панели относительно уровня тротуара входит в обязанности организации-собственника терминала.

Примечание. Значения высоты, перечисленные в этом документе, предполагают, что установка не добавляет глубину перед интерактивным банкоматом. Увеличение глубины может изменить требования к значениям высоты в связи с увеличением зоны доступа пользователя; см. соответствующий норматив по доступности с учетом изменения глубины.

Патентованная информация NCR — не подлежит разглашению или воспроизведению без письменного разрешения. © 2017 by NCR Corporation, Duluth, Georgia, U.S.A. http://www.ncr.com. Все права защищены

ОБЩЕЕ ОПИСАНИЕ

Интерактивный банкомат NCR SelfServ 82 — это автономный интерактивный банкомат для помещений.

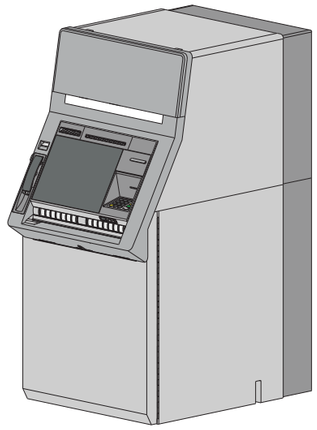

Дополнительные элементы

Доступ

- Доступ с лицевой стороны
- Доступ с тыльной стороны

Стандартные сейфы

- Уровень ЕКС I
- Уровень ЕКС III
- Уровень ЕКС IV

Газоустойчивые и противовзрывные (EX GAS) сейфы

- Уровень ЕКС III
- Уровень ЕКС IV

ЗВУКОВЫЕ СИГНАЛЫ

Для большинства моделей мощность звуковых сигналов не превышает:

- 65 дБ(А) в неактивном состоянии
- 68 дБ(А) в рабочем состоянии (см. примечание).

Однако уровни звука отличаются в зависимости от приведенных далее конфигураций, как показано на рисунке ниже.

Конфигурация	Мощность звукового сигнала в рабочем состоянии
Охлаждающие вентиляторы	до 75 дБ(А)

ТЕПЛООТДАЧА

Линейка продуктов NCR SelfServ представляет собой гибкую аппаратную платформу. NCR рекомендует принимать меры в соответствии с фактической мощностью при установке теплоотвода для конкретный конфигураций оборудования. Эти меры должны содержать в себе любые настраиваемые или сторонние средства.

Если выполнить специфические измерения невозможно, в качестве ориентировочного значения тепловой нагрузки можно использовать **760 кДж/ч**. Эта цифра соответствует показателям интерактивного банкомата в неактивном режиме со средней и высокой конфигурацией функциональных компонентов.

Масштабы транзакций практически не влияют на уровень теплоотдачи.

ИДЕНТИФИКАЦИЯ ПРОДУКТА

На рис. ниже представлен типичный макет этикетки с идентификатором продукта, которая крепится внутри интерактивного банкомата.

Продукт идентифицируется по классу и 4-значному номеру модели. Каждому интерактивному банкомату присваивается уникальный серийный номер. Номер отслеживания служит для определения места производства интерактивного банкомата.

Ссылаясь на интерактивный банкомат, указывайте оба номера (серийный и номер отслеживания) с префиксом.

Электрические характеристики также указаны на этикетке продукта.

Патентованная информация NCR — не подлежит разглашению или воспроизведению без письменного разрешения. © 2017 by NCR Corporation, Duluth, Georgia, U.S.A. http://www.ncr.com. Все права защищены

РАЗМЕЩЕНИЕ ИНТЕРАКТИВНОГО БАНКОМАТА

Интерактивный банкомат можно устанавливать в любом подходящем помещении.

При этом интерактивный банкомат должен находиться вдали от источников тепла и систем кондиционирования.

Источник яркого света (окно) позади пользователя может снизить эффективность работы камеры. Устанавливайте интерактивный банкомат вдали от источника прямого солнечного света.

В целях соблюдения требований по установке и обслуживанию необходимо обеспечить наличие достаточного пространства.

Между соседними интерактивными банкоматами и другими устройствами должно быть достаточно места для обеспечения безопасного использования банкомата в индивидуальных наушниках или в вещательном режиме.

ПОЛ

Интерактивный банкомат *должен* быть установлен на ровной и плоской поверхности из цемента или другого негорючего материала. В тех местах, где пол может быть неровным, рекомендуется подложить под интерактивный банкомат стальную плиту.

Следует использовать антистатическое безворсовое напольное покрытие, на котором не будет собираться пыль.

Интерактивный банкомат должен устанавливаться на пол, способный выдержать максимальный вес аппарата с учетом всех носителей. После установки может устанавливаться дополнительное оборудование, поэтому расчеты должны производиться с учетом максимального веса. Нагрузка на пол рассчитывается путем деления максимального веса интерактивного банкомата на площадь пола, с которой контактирует основание аппарата.

Значения зоны обслуживания, веса интерактивного банкомата и нагрузки на пол см. в разделе «Модификации деталей».

ДВЕРНЫЕ ПРОЕМЫ И КОРИДОРЫ

Убедитесь, что дверные проемы и коридоры, ведущие к месту установки, достаточно широки для транспортировки упаковки; в противном случае интерактивный банкомат следует распаковать и снять с поддона в зоне с достаточным доступом, а затем переместить на место установки.

Убедитесь, что пол в коридорах сможет выдержать вес интерактивного банкомата с упаковкой и поддоном.

Размеры коридоров и значения веса интерактивного банкомата см. в разделе о модификациях деталей.

ОКРУЖАЮЩЕЕ ОСВЕЩЕНИЕ

Если интерактивный банкомат оснащен камерой, настоятельно рекомендуется обеспечить освещенность области на уровне пола не менее **50 люкс** (см. рис. ниже).

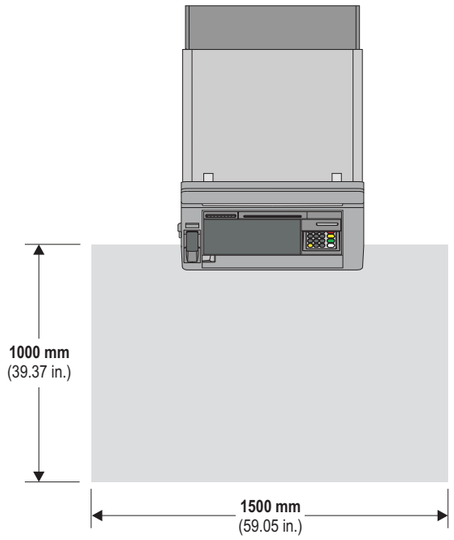

РАБОЧЕЕ ОСВЕЩЕНИЕ

Минимальное значение рабочего освещения — не менее **200 люкс**.

АТМОСФЕРНОЕ ДАВЛЕНИЕ

- Ограничения при эксплуатации/транспортировке: **105 кПа** (15,2 фунт-сила/дюйм^2) – **70 кПа** (10,2 фунт-сила/дюйм^2)
- Эквивалентная высота: до **3000 м** (9842,52 фута)

ТЕМПЕРАТУРА И ВЛАЖНОСТЬ

Постоянная эксплуатация при граничных показателях (или с их превышением) температуры и влажности недопустима.

Обычный рабочий диапазон

- Температура:
  - в благоприятных условиях: **От 10°C до 40°C** (от 50°F до 104°F)
  - в неблагоприятных условиях: **От 0°C до 40°C** (от 32°F до 104°F)
- Относительная влажность: **20–80 %**
- Температура конденсации: **26°C** (79°F) максимальная

Условия хранения (до трех месяцев)

- Температура: От **-10°C до 50°C** (от 14°F до 122°F)
- Относительная влажность: **10–90 %**

Условия транспортировки (до одной недели)

- Температура: От **-40°C до 60°C** (от -40°F до 140°F)
- Относительная влажность: **5–95 %**

Условия работы в диапазоне чрезмерного напряжения (не более одного часа)

- Температура: От **0°C до 45°C** (от 32°F до 113°F)
- Относительная влажность: **10–95 %**

Патентованная информация NCR — не подлежит разглашению или воспроизведению без письменного разрешения. © 2017 by NCR Corporation, Duluth, Georgia, U.S.A. http://www.ncr.com. Все права защищены

ТРЕБОВАНИЯ К ЭЛЕКТРОПИТАНИЮ ПЕРЕМЕННОГО ТОКА

Требования по уровню тока и напряжения:

- 10 А при 120 В
- 6,3 А при 230 В.

Максимальный пусковый ток — 100 А.

Компания NCR не рекомендует запускать банкомат IAT с депозитными модулями без источника бесперебойного питания (ИБП). Без ИБП есть вероятность удержания денег клиента в устройстве при сбое электропитания.

ВХОДНОЕ НАПРЯЖЕНИЕ

Банкомат IAT может работать при следующих значениях напряжения питания:

- 90–136 В при 50/60 Гц;
- 180–264 В при 50/60 Гц

ЗАЗЕМЛЕНИЕ

Электропитание банкомата IAT осуществляется от одной фазы через трехжильный провод: фаза, нейтраль и земля.

Требования к электропитанию банкомата IAT позволяет подключать его к имеющимся розеткам питающей сети без изменения электропроводки в следующих случаях:

- если к распределительной цепи коммутационной панели, запитывающей банкомат IAT, не подключено оборудование, создающее высокую индуктивную нагрузку (кондиционеры, двигатели переменного тока).
- если подобное оборудование не подключено к другим распределительным цепям этой же коммутационной панели.
- если установка соответствует местным требованиям и нормативам (или превосходит их) по обеспечению электробезопасности и параметрам проводников.

От вышеперечисленных условий зависит безотказность и безопасность работы банкомата IAT. Для обеспечения соответствия требованиям местных нормативов к выполнению работ допускается только квалифицированный персонал.

Неправильное заземление здания может негативно влиять на сохранность данных. Дополнительные сведения см. в блоке ***Защита линии данных от переходных процессов*** раздела ***Требования к кабелям***.

ЗАЩИТА ОТ ПЕРЕХОДНЫХ ПРОЦЕССОВ

В процессе распределения электроэнергии в линии питания могут происходить переходные процессы (обусловленные, например, разрядом молнии, перемежающимися короткими замыканиями и коммутацией). Подобные явления могут приводить к серьезным повреждениям электрооборудования и вызывать потери данных. В связи с этим компания NCR рекомендует использовать для линий питания и линий данных (связи) подавители помех переходного напряжения. Подобные устройства предназначены для защиты линий питания и линий данных от помех переходного напряжения, которые могут привести к поломкам оборудования и различным системным и программным сбоям.

Повышение качества электроэнергии входит в обязанности клиента. Сбои в работе и/или отказ компонентов, обусловленные низким качеством электроэнергии, не охватываются Соглашением об обслуживании корпорации NCR. Компания NCR не принимает на себя никакой ответственности за любые подобные случаи или их последствия.

При необходимости подавления в линиях питания помех переходного напряжения подавители помех должны соответствовать следующим минимальным требованиям.

- Рассеивать энергию согласно требованиям соответствующих классов применения, определенных Стандартом ANSI/IEEE C62.41 Руководства по импульсным напряжениям в сетях электропитания переменного тока низкого напряжения.
- Обеспечивать ограничение или следящую фильтрацию напряжения. Подавитель помех не должен «срезать» напряжение до нуля и должно автоматически восстанавливать свое состояние после прохождения переходного процесса. Для соответствия требованиям касательно рассеиваемой мощности и быстродействия подавитель может иметь конструкцию комбинированного типа, в которой используются различные технологии.
- Отслеживать режим короткого замыкания при сбое для обеспечения принудительной индикации данного режима (перегорание предохранителя, срабатывание выключателя).
- Регистрация какой-либо организацией по обеспечению безопасности национального масштаба (например, UL, CSA, VDE, ETL и пр.).

Категория размещения	Соответствие классу МЭК № 664	Переходный процесс	
		Форма сигнала	Амплитуда
B: основные устройства питания, распределительные цепи короткого замыкания и центры нагрузки	III	Напряжение: 1,2 x 50 μ с Ток: 8 x 20 μ с и 0.5 μ — нарастание круговой волны (100 кГц)	6 кВ 3 кВ 6 кВ 500 А
C: ввод в электроустановку и линия к центру нагрузки	IV	Напряжение: 1,2 x 50 μ с Ток: 8 x 20 μ с	10 кВ или более 10 кА или более

Патентованная информация NCR — не подлежит разглашению или воспроизведению без письменного разрешения. © 2017 by NCR Corporation, Duluth, Georgia, U.S.A. http://www.ncr.com. Все права защищены

ПОДГОТОВКА КАБЕЛЯ

NCR предоставляет только кабель питания для банкомата IAT. Другие внешние кабели не входят в комплект поставки. Технические характеристики таких кабелей перечислены в данном разделе.

В обязанности клиента входит монтаж всех необходимых внешних кабелей и обеспечение соответствия процедуры их подготовки техническим характеристикам и требованиям NCR, а также всем национальным, региональным или местным нормативам и законам в отношении использования телефона и телеграфа.

При подготовке кабелей необходимо оставить запас **2,2 м** (7,22 фута) внутри банкомата IAT.

ЗАЩИТА ЛИНИИ ДАННЫХ ОТ ПЕРЕХОДНЫХ ПРОЦЕССОВ

В сети систематически или время от времени могут возникать такие явления, как неустойчивость напряжения, помехи на линии, повышение и понижение напряжения, а также импульсы и пики напряжения. В таком случае для обеспечения надлежащей работы оборудования может потребоваться использование предохранителей.

Клиент несет ответственность за установку и подключение системы для подавления помех на линии данных в целях исправления или профилактики неисправностей. Такие системы должны соответствовать следующим минимальным требованиям.

Возможности для ограничения напряжения и автоматического восстановления. Средства отслеживания режима короткого замыкания при сбое для обеспечения принудительной индикации данного режима. Обеспечение минимальной индуктивной и емкостной нагрузки на рабочей частоте. Установка с соблюдением всех соответствующих местных, региональных и национальных электротехнических правил и нормативов.

Защита порта данных от повреждения при наличии события с переходным процессом на линии данных согласно стандарту Международной электротехнической комиссии (МЭК) 1000-4-5 (ранее — IEC 801-5).

ИНТЕРФЕЙСНЫЙ АВАРИЙНЫЙ КАБЕЛЬ

Банкомат IAT может быть оснащен дополнительным интерфейсом аварийной сигнализации, обеспечивающим возможность подключения к внешней локальной системе сигнализации. Данный интерфейс может предоставляться в двух вариантах: базовая аварийная система и усовершенствованная аварийная система.

Система внешней сигнализации должна иметь стабилизированный источник бесперебойного питания. Кабельная проводка интерфейсного аварийного кабеля должна соответствовать следующим характеристикам:

- 12 В ± 2 В постоянного тока;
- сила тока не более 200 мА;
- пульсации не более 5 %.

Базовый аварийный кабель

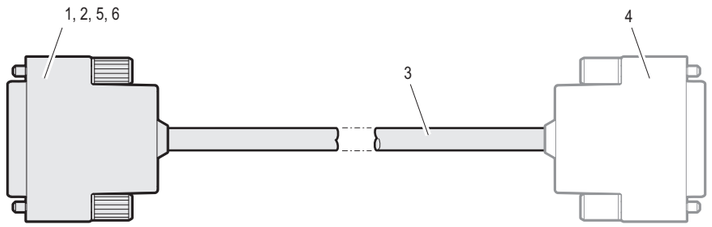

1. Разъем, 25-проводной (№ детали NCR 006-0005896)
2. Терминальный провод, гнездовой (№ детали NCR 009-0002640)
3. Кабель, многожильный (определяется установленной системой сигнализации).
4. Разъем (определяется удаленным устройством).
5. Экранирующий кожух (№ детали NCR 006-1500038).
6. Фиксатор шурупа (№ детали NCR 601-0101584).

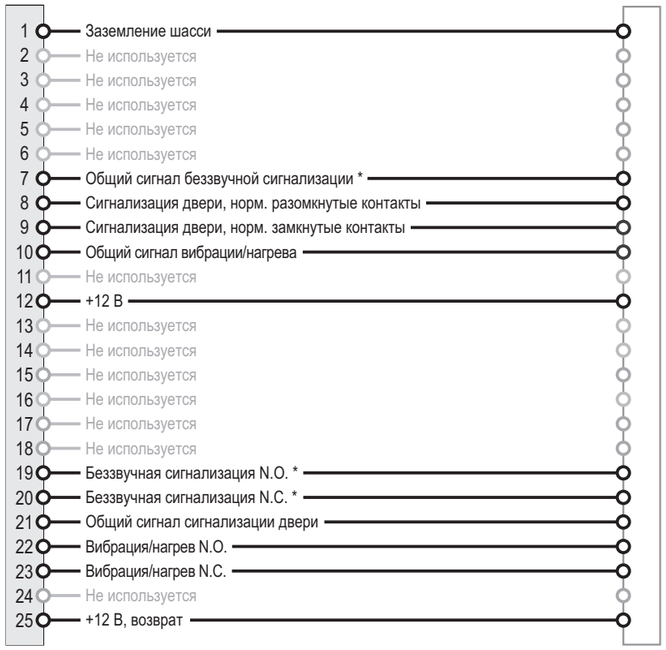

* Необязательно

Снимите внешний рукав на **20 мм** (0,79 дюйма), отступив **100 мм** (3,94 дюйма) от примыкающего к банкомату IAT конца кабеля.

Старайтесь не повредить защитную оболочку кабеля.

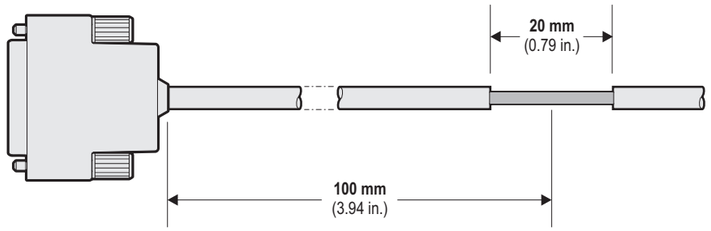

Усовершенствованный аварийный кабель

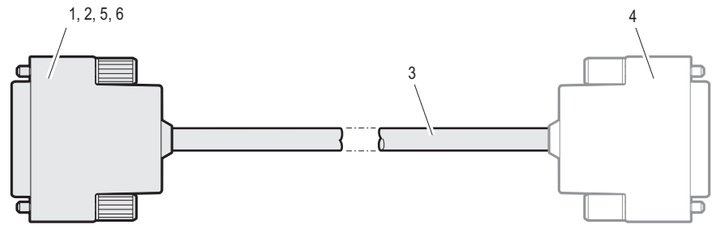

1. Разъем, 25-проводной (№ детали NCR 006-0005896)
2. Терминальный провод, гнездовой (№ детали NCR 009-0002640)
3. Кабель, многожильный (определяется установленной системой сигнализации).
4. Разъем (определяется удаленным устройством).
5. Экранирующий кожух (№ детали NCR 006- 1500038).
6. Фиксатор шурупа (№ детали NCR 601-0101584).

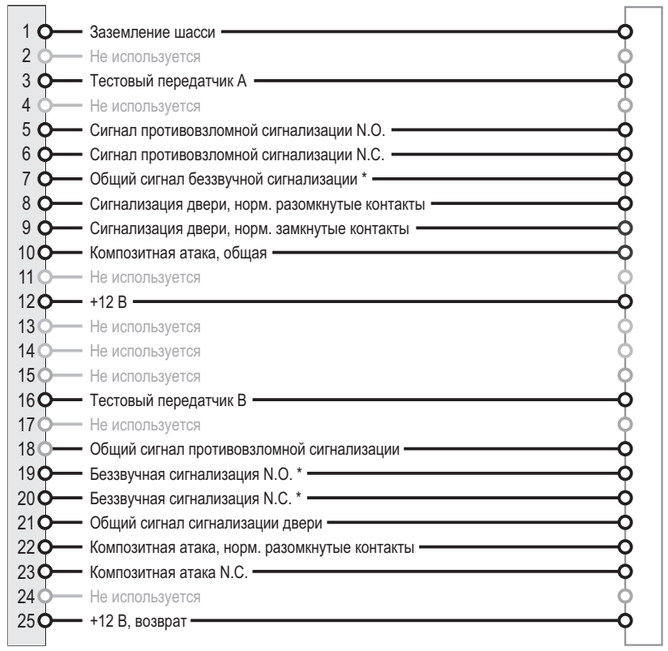

* Необязательно

Снимите внешний рукав на **20 мм** (0,79 дюйма), отступив **100 мм** (3,94 дюйма) от примыкающего к банкомату IAT конца кабеля.

Старайтесь не повредить защитную оболочку кабеля.

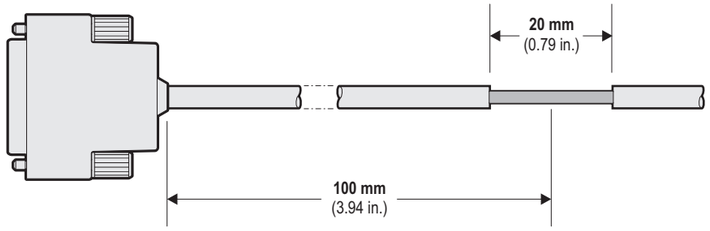

Патентованная информация NCR — не подлежит разглашению или воспроизведению без письменного разрешения. © 2017 by NCR Corporation, Duluth, Georgia, U.S.A. http://www.ncr.com. Все права защищены

УДАЛЕННОЕ УСТРОЙСТВО КОНТРОЛЯ СОСТОЯНИЯ

Удаленное устройство контроля состояния поставляется в комплекте, состоящем из модуля индикатора состояния, кабеля длиной **76,2 м** (250 футов) и разъема.

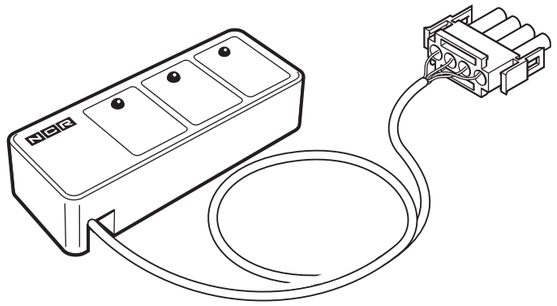

Снимите внешний рукав на **20 мм** (0,8 дюйма), отступив **70 мм** (2,76 дюйма) от примыкающего к банкомату IAT конца кабеля.

Старайтесь не повредить защитную оболочку кабеля.

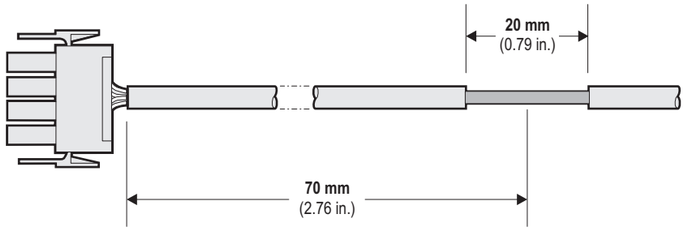

Уменьшение длины кабеля

Если необходимо уменьшить длину кабеля, выполните следующие действия.

1. Снимите крышку удаленного модуля индикатора состояния.
2. Снимите с индикатора четыре соединителя (E1, E2, E3 и E4).

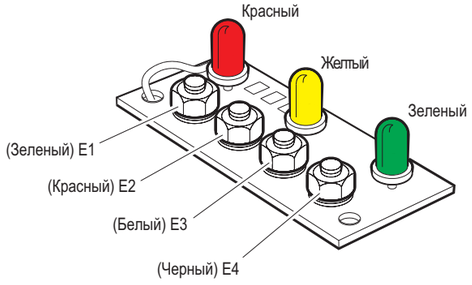

3. Обрежьте кабель до требуемой длины и оголите концы на четырех проводах.
4. Подсоедините провода к соответствующим контактам.
5. Установите крышку индикатора состояния на место.

КАБЕЛЬ УДАЛЕННОГО РЕЛЕ

Удаленное реле оснащено парой разомкнутых контактов, рассчитанных на напряжение 28 В для источников переменного и постоянного тока. Контакты могут замыкаться для включения удаленного устройства. Соединительный кабель удаленного устройства должна соответствовать следующим характеристикам и разводке.

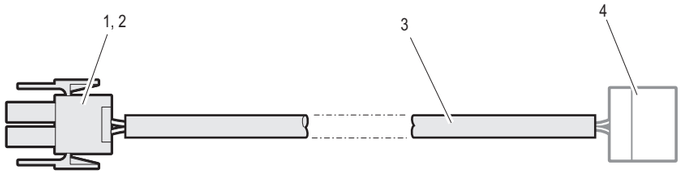

1. Разъем, 2-проводной, mate-n-lok (№ детали NCR 007-9814285).
2. Терминальный провод, гнездовой (№ детали NCR 007-2009663).
3. Кабель, многожильный (№ детали NCR 006-5800006).
4. Разъем (определяется удаленным устройством).

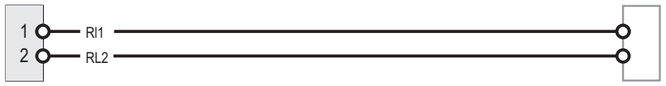

Снимите внешний рукав на **20 мм** (0,79 дюйма), отступив **100 мм** (3,94 дюйма) от примыкающего к банкомату IAT конца кабеля.

Старайтесь не повредить защитную оболочку кабеля.

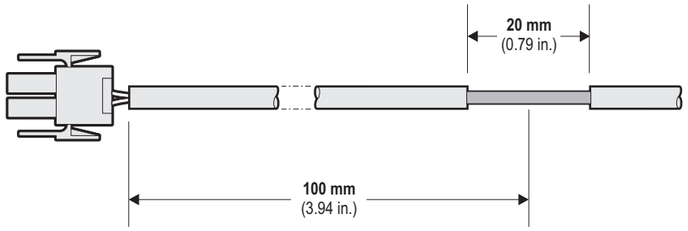

СТАНДАРТНЫЙ КАБЕЛЬ ETHERNET

Стандартный кабель Ethernet должен быть полностью экранирован, иметь 8 контактов, соответствовать категории 5 и иметь длину не более **97 м** (318,20 футов).

Снимите внешний рукав на **40 мм** (1,57 дюйма), отступив **80 мм** (3,15 дюйма) от примыкающего к банкомату IAT конца кабеля.

Старайтесь не повредить защитную оболочку кабеля.

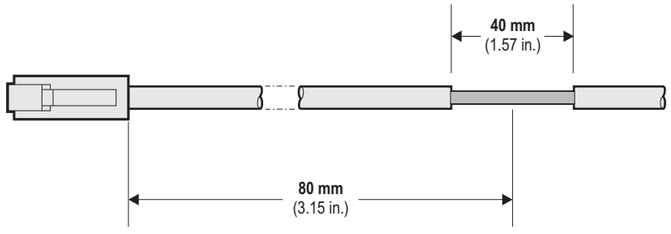

КАБЕЛЬ ПИТАНИЯ

Банкомат IAT поставляется в двух вариантах: для сети с напряжением 120 В или с напряжением 220–240 В.

Банкоматы IAT на 120 В поставляются с кабелем питания, оснащенным сетевой вилкой типа NEMA 5-15P.

Банкоматы IAT на 220–240 В поставляются с кабелем питания без сетевой вилки. Сведения о подходящих разъемах питания см. в документации к комплектующим.

Длина входящего в комплект кабеля питания составляет **3 м** (9,84 фута). Если при установке эту длину необходимо увеличить, удлинитель должен соответствовать местным или национальным электротехническим нормативам.

ПРЕДУПРЕЖДЕНИЕ **Для данного оборудования необходимо обеспечить заземление.**

Патентованная информация NCR — не подлежит разглашению или воспроизведению без письменного разрешения. © 2017 by NCR Corporation, Duluth, Georgia, U.S.A. http://www.ncr.com. Все права защищены

ОКНО ДЛЯ РЕКЛАМЫ

Опции рекламного оформления:

- Размеры Зоны 1: графика без подсветки
- Размеры Зоны 2: графика с подсветкой

Размеры Зоны 1 и Зоны 2: граница без подсветки с подсвечиваемым центром

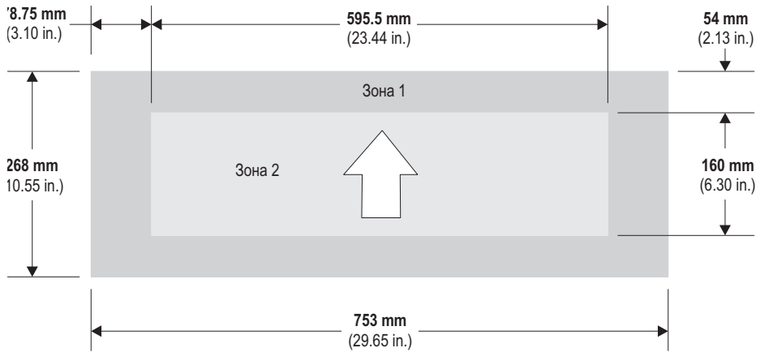

НАКЛЕЙКИ ВХОДА/ВЫХОДА

Наклейки входа/выхода должны быть в толщину не более **0,5 мм** (0,02 дюйма). Компания NCR рекомендует использовать наклейки, изготовленные из текстурированного поликарбоната с клеевым слоем 3M 467 High Performance MP.

Наклейки должны иметь соотношение контрастности не менее 70 % между верхним слоем (с текстом или значком) и фоном.

Следует использовать типографский шрифт сансериф (рекомендуемая гарнитура — Tiresias). Шрифт должен быть по меньшей мере 14 размера или по возможности больше. Тактильные наклейки (при необходимости их размещения) должны быть оформлены в соответствии с местными требованиями.

Образцы оформления значков и надписей приведены ниже.

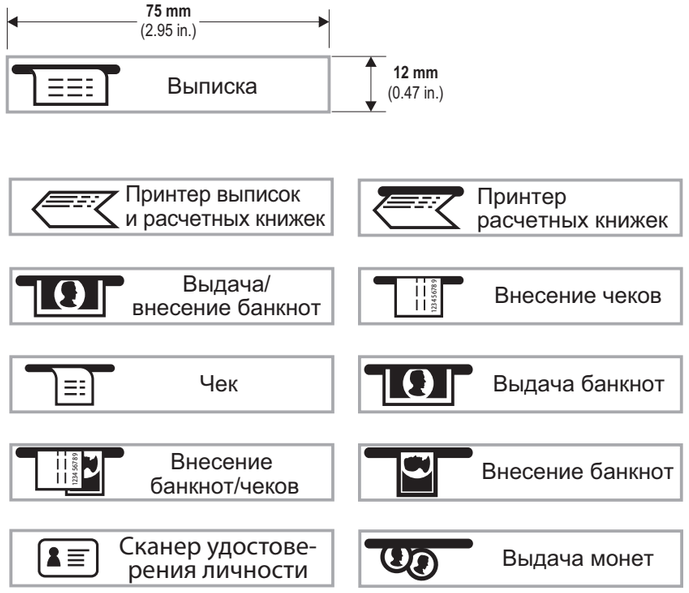

ВНИМАНИЕ При расположении наклейки возле устройства считывания карт убедитесь в том, что она не закрывает световые индикаторы бесконтактного устройства считывания карт или слота ввода карты.

ВНИМАНИЕ НЕ размещайте этикетку с металлическим покрытием или окрашиваемой поверхностью на стеклянной поверхности вокруг CCR или устройства считывания карт, указанных ниже:

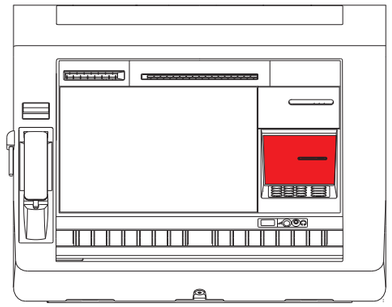

Патентованная информация NCR — не подлежит разглашению или воспроизведению без письменного разрешения. © 2017 by NCR Corporation, Duluth, Georgia, U.S.A. http://www.ncr.com. Все права защищены

РАЗМЕРЫ УПАКОВКИ

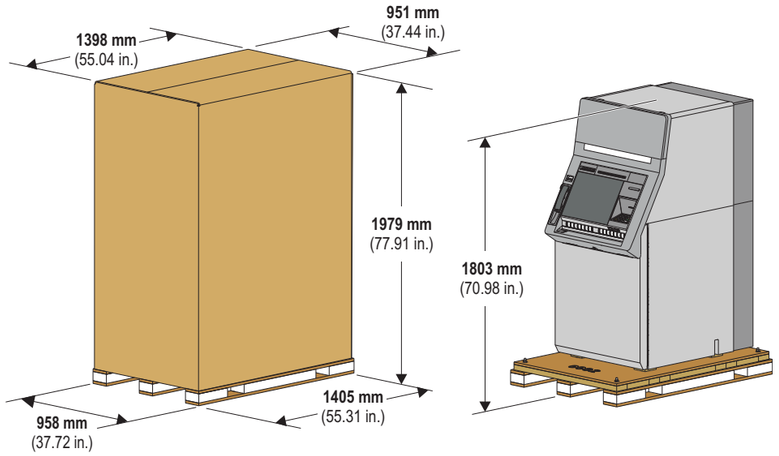

ВЕС И НАГРУЗКА НА ПОЛ

Стандартные сейфы

	Уровень ЕКС I	Уровень ЕКС III	Уровень ЕКС IV
Максимальный вес	**850 кг** (1873,9 фунтов)	**920 кг** (2028,3 фунта)	**975 кг** (2148,5 фунтов)
Нагрузка на пол	**1426 кг/м^2** (292,1 фунта/фут^2)	**1544 кг/м^2** (316,1 фунта/фут^2)	**1636 кг/м^2** (335,0 фунтов/фут^2)

Сейфы EX GAS

	Уровень ЕКС III	Уровень ЕКС IV
Максимальный вес	**935 кг** (2061,3 фунта)	**1005 кг** (2215,6 фунтов)
Нагрузка на пол	**1569 кг/м^2** (321,3 фунта/фут^2)	**1686 кг/м^2** (345,4 фунтов/фут^2)

РАЗМЕРЫ ИНТЕРАКТИВНОГО БАНКОМАТА

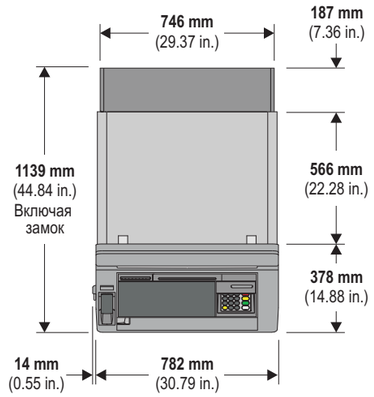

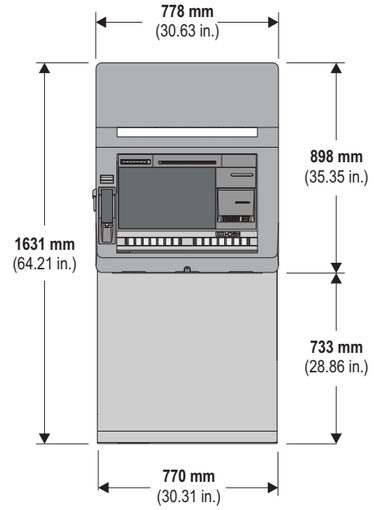

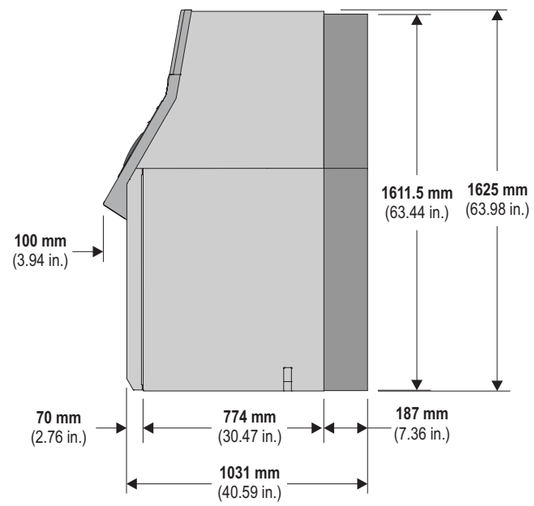

ВХОД КАБЕЛЯ

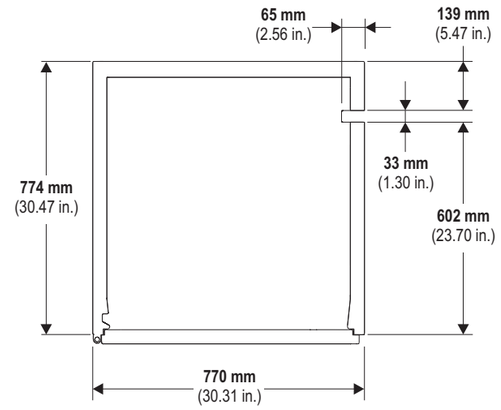

Патентованная информация NCR — не подлежит разглашению или воспроизведению без письменного разрешения. © 2017 by NCR Corporation, Duluth, Georgia, U.S.A. http://www.ncr.com. Все права защищены

КОМПОНЕНТЫ ЛИЦЕВОЙ ПАНЕЛИ

15-дюймовый сенсорный экран

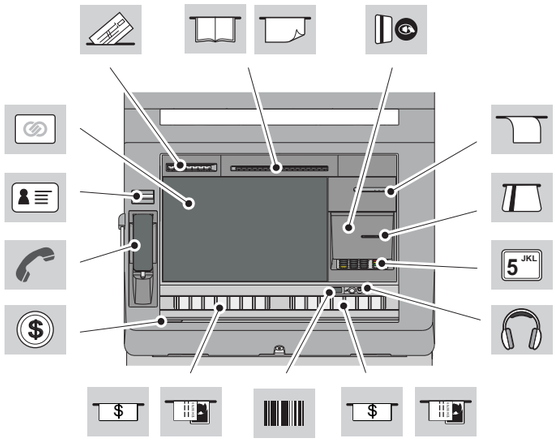

19-дюймовый сенсорный экран

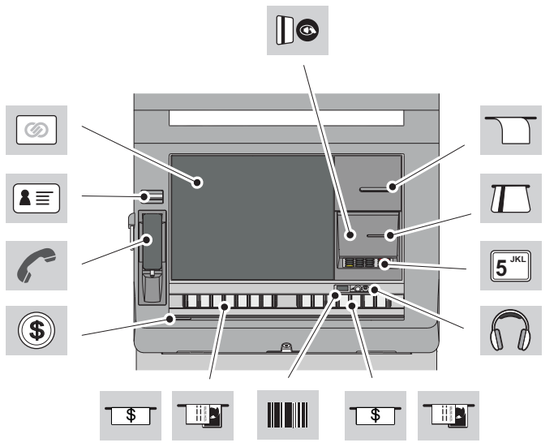

Размеры сенсорного экрана

Сенсорный экран Размер	Сенсорный экран Высота x ширина	Сенсорный экран Угол
15 дюймов	**234 мм x 310 мм** 9,21 дюймов x 12,20 дюймов	30 градуса от вертикали
19 дюймов	**305 мм x 380 мм** 12,01 дюймов x 14,96 дюймов	30 градуса от вертикали

Высота и глубина

Компонент лицевой панели		Высота от основания интерактивного банкомата	Глубина от передней части полки
Вход чеков		**1207 мм** (47,52 дюйма)	**226 мм** (8,90 дюйма)
Выход выписки		**1204 мм** (47,40 дюйма)	**227 мм** (8,94 дюйма)
Вход/выход банковских расчетных книжек		**1204 мм** (47,40 дюйма)	**227 мм** (8,94 дюйма)
Сенсорный экран **483 мм** (19,0 дюймов)	Верхний	**1191 мм** (46,89 дюйма)	**223 мм** (8,78 дюйма)
Чек		**1147 мм** (45,16 дюйма)	**190 мм** (7,48 дюйма)
Сенсорный экран **381 мм** (15,0 дюймов)	Верхний	**1140 мм** (44,88 дюйма)	**193 мм** (7,60 дюйма)
Сканер удостоверения личности		**1130 мм** (44,49 дюйма)	**201 мм** (7,91 дюйма)
Устройство считывания карт		**1033 мм** (40,67 дюйма)	**174 мм** (6,85 дюйма)
Бесконтактное устройство считывания карт (под лицевой панелью)		**1033 мм** (40,67 дюйма)	**174 мм** (6,85 дюйма)
Телефонная трубка	Центр	**1017 мм** (40,04 дюйма)	**110 мм** (4,33 дюйма)
PIN-панель	Клавиша № 5	**967 мм** (38,07 дюйма)	**145 мм** (5,71 дюйма)
Частное аудио		**898 мм** (35,35 дюйма)	**71 мм** (2,80 дюйма)
Устройство для считывания штрих-кодов	Точка активации	**873 мм** (34,37 дюйма)	**38 мм** (1,50 дюйма)
Вход/выход банкнот		**865 мм** (34,06 дюйма)	**81 мм** (3,19 дюйма)
Масштабируемый депозитный модуль		**865 мм** (34,06 дюйма)	**81 мм** (3,19 дюйма)
Выход монет		**819 мм** (32,24 дюйма)	**37 мм** (1,46 дюйма)

Голосовые подсказки: расстояние

Компонент лицевой панели		Клавиша № 5	Расстояние до Компонента лицевой панели	Аудиовход	Расстояние до Компонента лицевой панели
Чек		1	**191 мм** (7,52 дюйма)	1	**274 мм** (10,79 дюйма)
Устройство считывания карт		2	**87 мм** (3,43 дюйма)	1	**169 мм** (6,65 дюйма)
Частное аудио		6	**102 мм** (4,02 дюйма)	-	-
Вход/выход банкнот	Вправо	7	**117 мм** (4,61 дюйма)	8	**65 мм** (2,56 дюйма)
Масштабируемый депозитный модуль	Вправо	7	**117 мм** (4,61 дюйма)	8	**65 мм** (2,56 дюйма)
Устройство для считывания штрих-кодов	Точка активации	7	**149 мм** (5,87 дюйма)	8	**75 мм** (2,95 дюйма)
Вход/выход банкнот	Слева	8	**353 мм** (13,90 дюйма)	9	**349 мм** (13,74 дюйма)
Масштабируемый депозитный модуль	Слева	8	**353 мм** (13,90 дюйма)	9	**349 мм** (13,74 дюйма)
Выход монет		8	**497 мм** (19,57 дюйма)	8	**485 мм** (19,09 дюйма)
Телефонная трубка	Центр	9	**535 мм** (21,06 дюйма)	10	**560 мм** (22,05 дюйма)
Сенсорный экран **381 мм** (15,0 дюймов)	Центр	10	**283 мм** (11,14 дюйма)	10	**329 мм** (12,95 дюйма)
Сенсорный экран **483 мм** (19,0 дюймов)	Центр	10	**289 мм** (11,38 дюйма)	10	**341 мм** (13,43 дюйма)
Вход чеков		10	**481 мм** (18,94 дюйма)	10	**545 мм** (21,46 дюйма)
Сканер удостоверения личности		10	**559 мм** (22,01 дюйма)	10	**606 мм** (23,86 дюйма)
Бесконтактное устройство считывания карт (под лицевой панелью)		11	**76 мм** (2,99 дюйма)	11	**171 мм** (6,73 дюйма)
Выход выписки		11	**313 мм** (12,32 дюйма)	11	**395 мм** (15,55 дюйма)
Вход/выход банковских расчетных книжек		11	**313 мм** (12,32 дюйма)	11	**395 мм** (15,55 дюйма)

Патентованная информация NCR — не подлежит разглашению или воспроизведению без письменного разрешения. © 2017 by NCR Corporation, Duluth, Georgia, U.S.A. http://www.ncr.com. Все права защищены

КРЕПЕЖНЫЕ БОЛТЫ

Болты и шайбы должны предоставляться организацией-собственником банкомата.

Согласно стандартам интерактивный банкомат должен быть закреплен на полу с помощью болтов и анкерных шайб с использованием всех отверстий под болты, как указано ниже. Болты и анкерные шайбы не входят в комплект поставки банкомата и должны приобретаться организацией-собственником банкомата.

Убедитесь, что пол или цоколь способен выдержать нагрузку, создаваемую точками крепления с помощью болтов.

Если используется регулируемая подставка, ее следует привинтить к полу с соблюдением соответствующих стандартов для интерактивного банкомата.

Ниже приведены минимальные требования для болтов и шайб, используемых при фиксации интерактивного банкомата на цементном полу.

- Болты
  - Тип: химические анкерные болты с или анкерные дюбеля
  - Размер: **M16** (5/8 дюйма)
  - Минимальная длина: **150 мм** (5,9 дюйма)
  - Прочность: высокопрочные (минимальный класс прочности ISO — **8,8**).
- Шайбы
  - Тип: плоские, стальные (DIN7349 или эквивалентные)
  - Размер: **M16** (5/8 дюйма)
  - Внутренний диаметр: не более **40 мм** (1,58 дюйма)
  - Минимальная толщина: **6 мм** (0,2 дюйма)

ОТВЕРСТИЯ ПОД БОЛТЫ

Интерактивный банкомат следует крепить к полу или подставке с использованием всех отверстий с маркировкой «A» при помощи четырех болтов с анкерными шайбами.

Отверстие с маркировкой «B» позволяет установить аварийную сигнализацию.

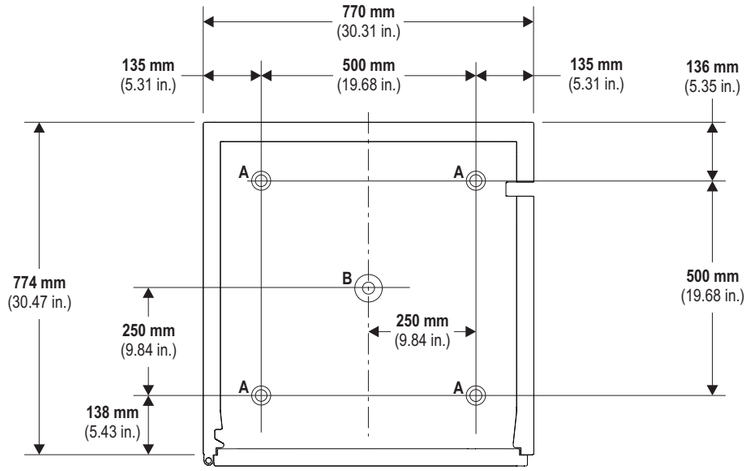

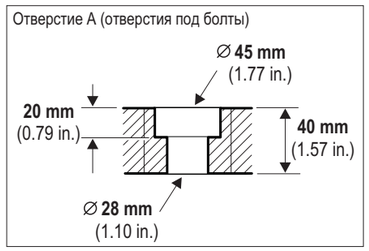

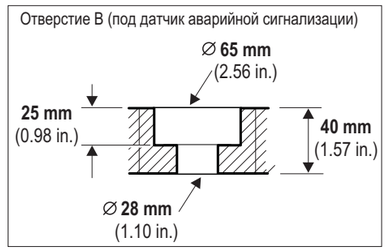

ПРОСВЕТ — КОРИДОР

Приведенные размеры предполагают перемещение интерактивного банкомата с помощью оборудования, размеры которого не превышают размеры интерактивного банкомата или его упаковки.

В размеры включен зазор в **6 мм** (0,24 дюйма).

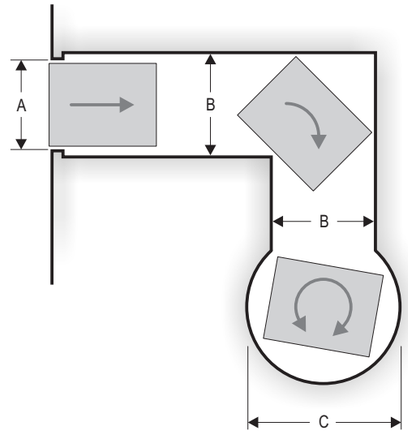

		Интерактивный банкомат в упаковке (поддон и картон)	Интерактивный банкомат без упаковки
A	Дверной проем или прямой коридор	**970 мм** (38,19 дюйма)	**808 мм** (31,81 дюйма)
Б	Коридор с углом	**1186 мм** (46,69 дюйма)	**991 мм** (39,02 дюйма)
B	Вращение вокруг центра	**1713 мм** (67,44 дюйма)	**1402 мм** (55,20 дюйма)

Патентованная информация NCR — не подлежит разглашению или воспроизведению без письменного разрешения. © 2017 by NCR Corporation, Duluth, Georgia, U.S.A. http://www.ncr.com. Все права защищены

ОПТИМАЛЬНАЯ ЗОНА ОБСЛУЖИВАНИЯ

Оптимальная зона обслуживания обеспечивает наиболее удобный доступ к интерактивному банкомату для выполнения всех задач по обслуживанию и эксплуатации.

По возможности интерактивный банкомат следует устанавливать в оптимальной зоне обслуживания.

Если оптимальная зона недоступна, см. раздел о минимальной зоне обслуживания. Учтите, что установка интерактивного банкомата в минимальной зоне обслуживания может привести к увеличению времени (по сравнению с установкой банкомата в оптимальной зоне), затрачиваемого на обслуживание и обновление.

Всегда оставляйте как можно больше пространства вокруг интерактивного банкомата; это облегчит выполнение задач по эксплуатации и обслуживанию.

Оптимальная зона обслуживания

Требует дополнительного просвета:

Вариант с сейфом CEN III/IV или EX GAS CEN III/IV

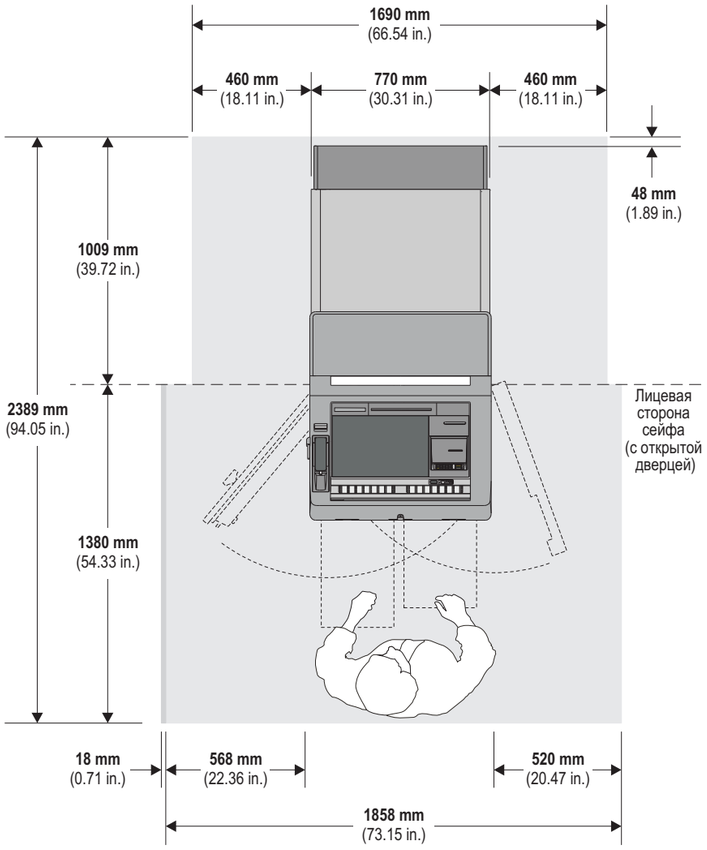

МИНИМАЛЬНАЯ ЗОНА ОБСЛУЖИВАНИЯ

Это **минимальная** зона, необходимая для работы с интерактивным банкоматом и его обслуживания.

По возможности интерактивный банкомат следует устанавливать в оптимальной зоне обслуживания. Установка интерактивного банкомата в минимальной зоне может привести к увеличению времени, затрачиваемого на обслуживание и обновление.

Если минимальная зона недоступна, проконсультируйтесь с местным сервисным представителем. Места отличаются друг от друга, и, возможно, вам удастся установить интерактивный банкомат, но это увеличит время, затрачиваемое на его обслуживание и/или обновление в будущем.

При установке в минимальную зону, проверьте, открывается ли дверь и не выступает ли банкомат за пределы зоны, показанной на рис. Всегда оставляйте как можно больше пространства вокруг интерактивного банкомата; это облегчит выполнение задач по эксплуатации и обслуживанию.

Минимальная зона обслуживания

Требует дополнительного просвета:

Вариант с сейфом CEN III/IV или EX GAS CEN III/IV

1 Вариант с масштабируемым депозитным модулем, GBRU или BNA с правой стороны,

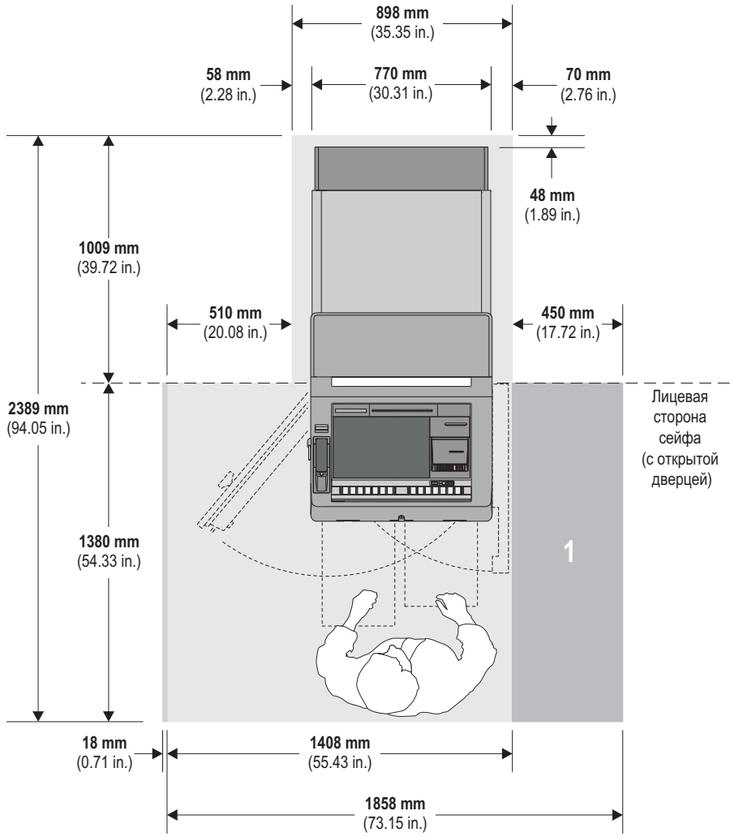

ПРОСВЕТ — ПОДЪЕМ ЛИЦЕВОЙ ПАНЕЛИ

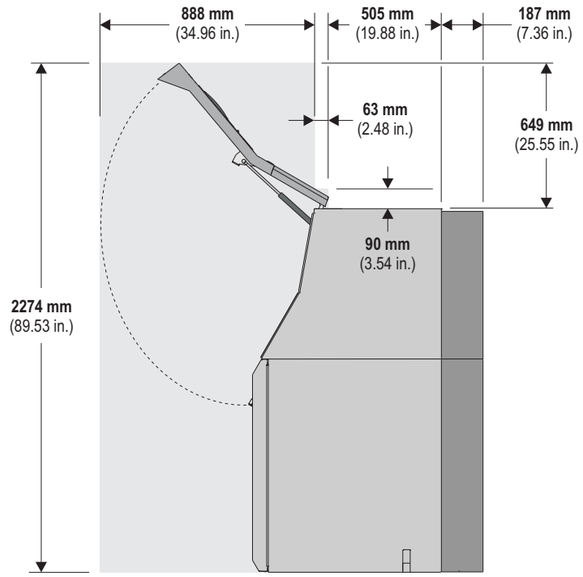

Патентованная информация NCR — не подлежит разглашению или воспроизведению без письменного разрешения. © 2017 by NCR Corporation, Duluth, Georgia, U.S.A. http://www.ncr.com. Все права защищены

РАЗМЕРЫ УПАКОВКИ

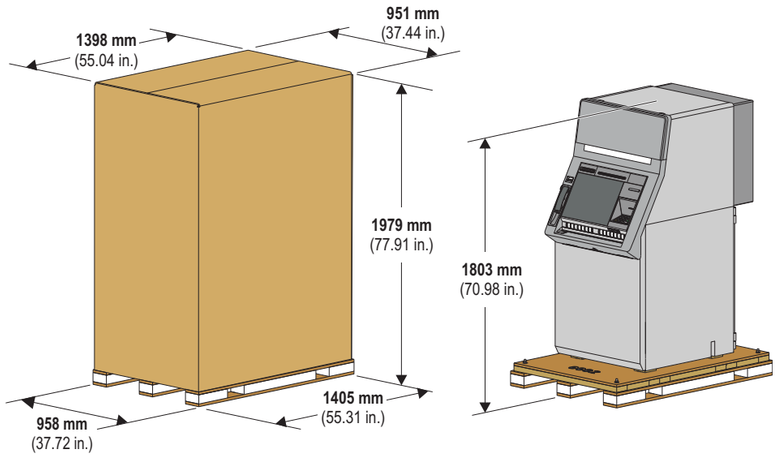

ВЕС И НАГРУЗКА НА ПОЛ

Стандартные сейфы

	Уровень EKC I	Уровень EKC III	Уровень EKC IV
Максимальный вес	**850 кг** (1873,9 фунтов)	**920 кг** (2028,3 фунта)	**975 кг** (2148,5 фунтов)
Нагрузка на пол	**1380 кг/м^2** (282,6 фунтов/фут^2)	**1494 кг/м^2** (305,9 фунтов/фут^2)	**1583 кг/м^2** (324,2 фунта/фут^2)

Сейфы EX GAS

	Уровень EKC III	Уровень EKC IV
Максимальный вес	**935 кг** (2061,3 фунта)	**1005 кг** (2215,6 фунтов)
Нагрузка на пол	**1518 кг/м^2** (310,9 фунтов/фут^2)	**1631 кг/м^2** (334,1 фунта/фут^2)

РАЗМЕРЫ ИНТЕРАКТИВНОГО БАНКОМАТА

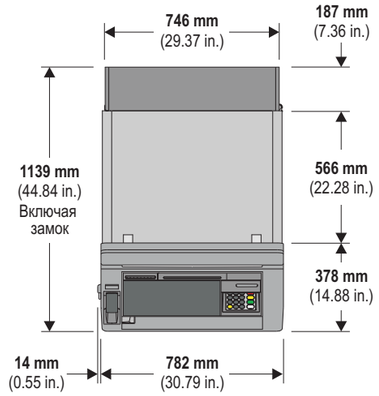

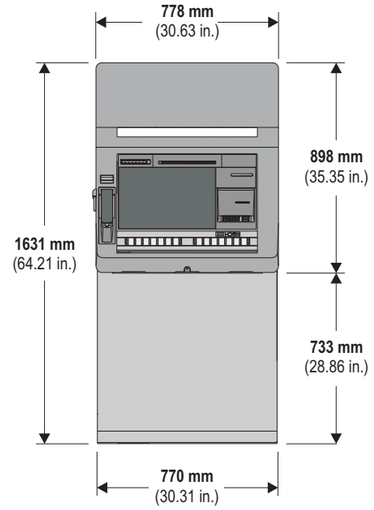

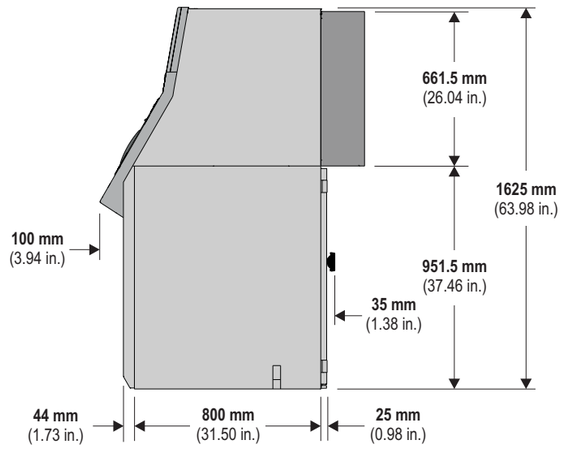

ВХОД КАБЕЛЯ

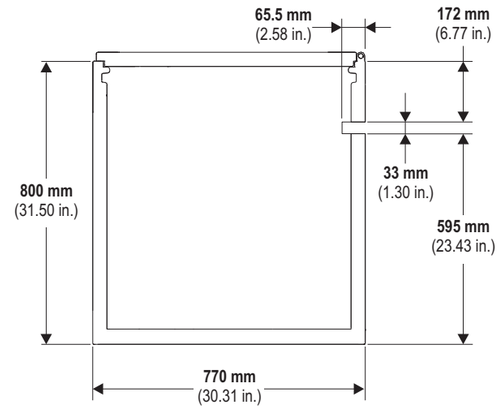

Патентованная информация NCR — не подлежит разглашению или воспроизведению без письменного разрешения. © 2017 by NCR Corporation, Duluth, Georgia, U.S.A. http://www.ncr.com. Все права защищены

КОМПОНЕНТЫ ЛИЦЕВОЙ ПАНЕЛИ

15-дюймовый сенсорный экран

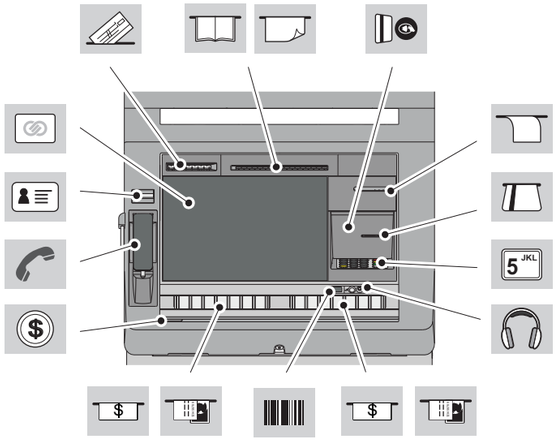

19-дюймовый сенсорный экран

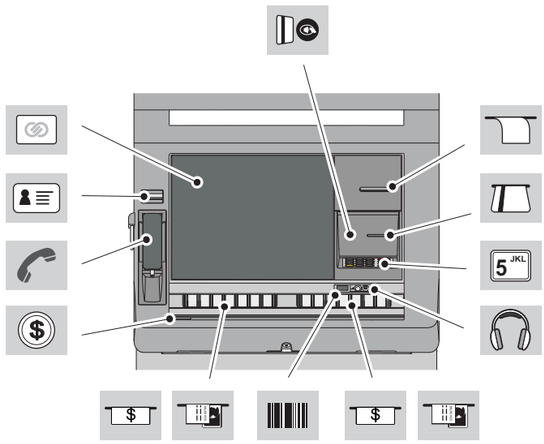

Размеры сенсорного экрана

Сенсорный экран Размер	Сенсорный экран Высота x ширина	Сенсорный экран Угол
15 дюймов	**234 мм x 310 мм** 9,21 дюймов x 12,20 дюймов	30 градуса от вертикали
19 дюймов	**305 мм x 380 мм** 12,01 дюймов x 14,96 дюймов	30 градуса от вертикали

Высота и глубина

Компонент лицевой панели		Высота от основания интерактивного банкомата	Глубина от передней части полки
Вход чеков		**1207 мм** (47,52 дюйма)	**226 мм** (8,90 дюйма)
Выход выписки		**1204 мм** (47,40 дюйма)	**227 мм** (8,94 дюйма)
Вход/выход банковских расчетных книжек		**1204 мм** (47,40 дюйма)	**227 мм** (8,94 дюйма)
Сенсорный экран **483 мм** (19,0 дюймов)	Верхний	**1191 мм** (46,89 дюйма)	**223 мм** (8,78 дюйма)
Чек		**1147 мм** (45,16 дюйма)	**190 мм** (7,48 дюйма)
Сенсорный экран **381 мм** (15,0 дюймов)	Верхний	**1140 мм** (44,88 дюйма)	**193 мм** (7,60 дюйма)
Сканер удостоверения личности		**1130 мм** (44,49 дюйма)	**201 мм** (7,91 дюйма)
Устройство считывания карт		**1033 мм** (40,67 дюйма)	**174 мм** (6,85 дюйма)
Бесконтактное устройство считывания карт (под лицевой панелью)		**1033 мм** (40,67 дюйма)	**174 мм** (6,85 дюйма)
Телефонная трубка	Центр	**1017 мм** (40,04 дюйма)	**110 мм** (4,33 дюйма)
PIN-панель	Клавиша № 5	**967 мм** (38,07 дюйма)	**145 мм** (5,71 дюйма)
Частное аудио		**898 мм** (35,35 дюйма)	**71 мм** (2,80 дюйма)
Устройство для считывания штрих-кодов	Точка активации	**873 мм** (34,37 дюйма)	**38 мм** (1,50 дюйма)
Вход/выход банкнот		**865 мм** (34,06 дюйма)	**81 мм** (3,19 дюйма)
Масштабируемый депозитный модуль		**865 мм** (34,06 дюйма)	**81 мм** (3,19 дюйма)
Выход монет		**819 мм** (32,24 дюйма)	**37 мм** (1,46 дюйма)

Голосовые подсказки: расстояние

Компонент лицевой панели		Клавиша № 5	Расстояние до Компонента лицевой панели	Аудиовход	Расстояние до Компонента лицевой панели
Чек		1	**191 мм** (7,52 дюйма)	1	**274 мм** (10,79 дюйма)
Устройство считывания карт		2	**87 мм** (3,43 дюйма)	1	**169 мм** (6,65 дюйма)
Частное аудио		6	**102 мм** (4,02 дюйма)	-	-
Вход/выход банкнот	Правый	7	**117 мм** (4,61 дюйма)	8	**65 мм** (2,56 дюйма)
Масштабируемый депозитный модуль	Правый	7	**117 мм** (4,61 дюйма)	8	**65 мм** (2,56 дюйма)
Устройство для считывания штрих-кодов	Точка активации	7	**149 мм** (5,87 дюйма)	8	**75 мм** (2,95 дюйма)
Вход/выход банкнот	Слева сторона	8	**353 мм** (13,90 дюйма)	9	**349 мм** (13,74 дюйма)
Масштабируемый депозитный модуль	Слева сторона	8	**353 мм** (13,90 дюйма)	9	**349 мм** (13,74 дюйма)
Выход монет		8	**497 мм** (19,57 дюйма)	8	**485 мм** (19,09 дюйма)
Телефонная трубка	Центр	9	**535 мм** (21,06 дюйма)	10	**560 мм** (22,05 дюйма)
Сенсорный экран **381 мм** (15,0 дюймов)	Центр	10	**283 мм** (11,14 дюйма)	10	**329 мм** (12,95 дюйма)
Сенсорный экран **483 мм** (19,0 дюймов)	Центр	10	**289 мм** (11,38 дюйма)	10	**341 мм** (13,43 дюйма)
Вход чеков		10	**481 мм** (18,94 дюйма)	10	**545 мм** (21,46 дюйма)
Сканер удостоверения личности		10	**559 мм** (22,01 дюйма)	10	**606 мм** (23,86 дюйма)
Бесконтактное устройство считывания карт (под лицевой панелью)		11	**76 мм** (2,99 дюйма)	11	**171 мм** (6,73 дюйма)
Выход выписки		11	**313 мм** (12,32 дюйма)	11	**395 мм** (15,55 дюйма)
Вход/выход банковских расчетных книжек		11	**313 мм** (12,32 дюйма)	11	**395 мм** (15,55 дюйма)

Патентованная информация NCR — не подлежит разглашению или воспроизведению без письменного разрешения. © 2017 by NCR Corporation, Duluth, Georgia, U.S.A. http://www.ncr.com. Все права защищены

КРЕПЕЖНЫЕ БОЛТЫ

Болты и шайбы должны предоставляться организацией-собственником банкомата.

Согласно стандартам интерактивный банкомат должен быть закреплен на полу с помощью болтов и анкерных шайб с использованием всех отверстий под болты, как указано ниже. Болты и анкерные шайбы не входят в комплект поставки банкомата и должны приобретаться организацией-собственником банкомата.

Убедитесь, что пол или цоколь способен выдержать нагрузку, создаваемую точками крепления с помощью болтов.

Если используется регулируемая подставка, ее следует привинтить к полу с соблюдением соответствующих стандартов для интерактивного банкомата.

Ниже приведены минимальные требования для болтов и шайб, используемых при фиксации интерактивного банкомата на цементном полу.

- Болты
  - Тип: химические анкерные болты с или анкерные дюбеля
  - Размер: **M16** (5/8 дюйма)
  - Минимальная длина: **150 мм** (5,9 дюйма)
  - Прочность: высокопрочные (минимальный класс прочности ISO — **8,8**).
- Шайбы
  - Тип: плоские, стальные (DIN7349 или эквивалентные)
  - Размер: **M16** (5/8 дюйма)
  - Внутренний диаметр: не более **40 мм** (1,58 дюйма)
  - Минимальная толщина: **6 мм** (0,2 дюйма)

ОТВЕРСТИЯ ПОД БОЛТЫ

Интерактивный банкомат следует крепить к полу или подставке с использованием всех отверстий с маркировкой «A» при помощи четырех болтов с анкерными шайбами.

Отверстие с маркировкой «B» позволяет установить аварийную сигнализацию.

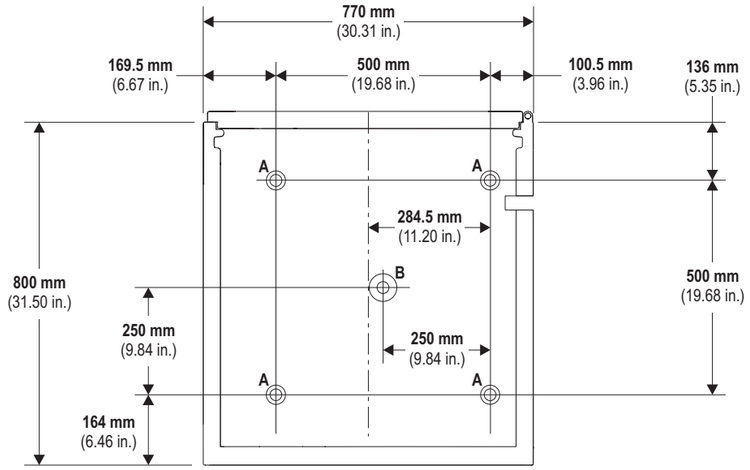

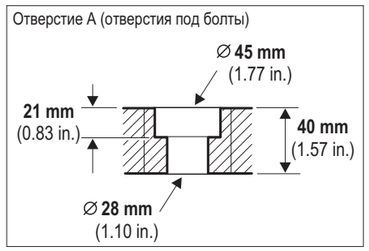

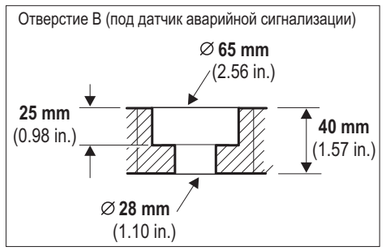

ПРОСВЕТ — КОРИДОР

Приведенные размеры предполагают перемещение интерактивного банкомата с помощью оборудования, размеры которого не превышают размеры интерактивного банкомата или его упаковки.

В размеры включен зазор в **6 мм** (0,24 дюйма).

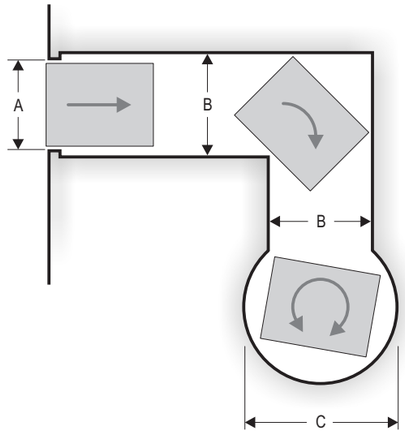

		Интерактивный банкомат в упаковке (поддон и картон)	Интерактивный банкомат без упаковки
А	Дверной проем или прямой коридор	**970 мм** (38,19 дюйма)	**808 мм** (31,81 дюйма)
Б	Коридор с углом	**1186 мм** (46,69 дюйма)	**991 мм** (39,02 дюйма)
В	Вращение вокруг центра	**1713 мм** (67,44 дюйма)	**1402 мм** (55,20 дюйма)

Патентованная информация NCR — не подлежит разглашению или воспроизведению без письменного разрешения. © 2017 by NCR Corporation, Duluth, Georgia, U.S.A. http://www.ncr.com. Все права защищены

ОПТИМАЛЬНАЯ ЗОНА ОБСЛУЖИВАНИЯ

Оптимальная зона обслуживания обеспечивает наиболее удобный доступ к интерактивному банкомату для выполнения всех задач по обслуживанию и эксплуатации.

По возможности интерактивный банкомат следует устанавливать в оптимальной зоне обслуживания.

Если оптимальная зона недоступна, см. раздел о минимальной зоне обслуживания. Учтите, что установка интерактивного банкомата в минимальной зоне обслуживания может привести к увеличению времени (по сравнению с установкой банкомата в оптимальной зоне), затрачиваемого на обслуживание и обновление.

Всегда оставляйте как можно больше пространства вокруг интерактивного банкомата; это облегчит выполнение задач по эксплуатации и обслуживанию.

Оптимальная зона обслуживания

Требует дополнительного просвета:

1 Вариант с сейфом CEN III/IV или EX GAS CEN III/IV

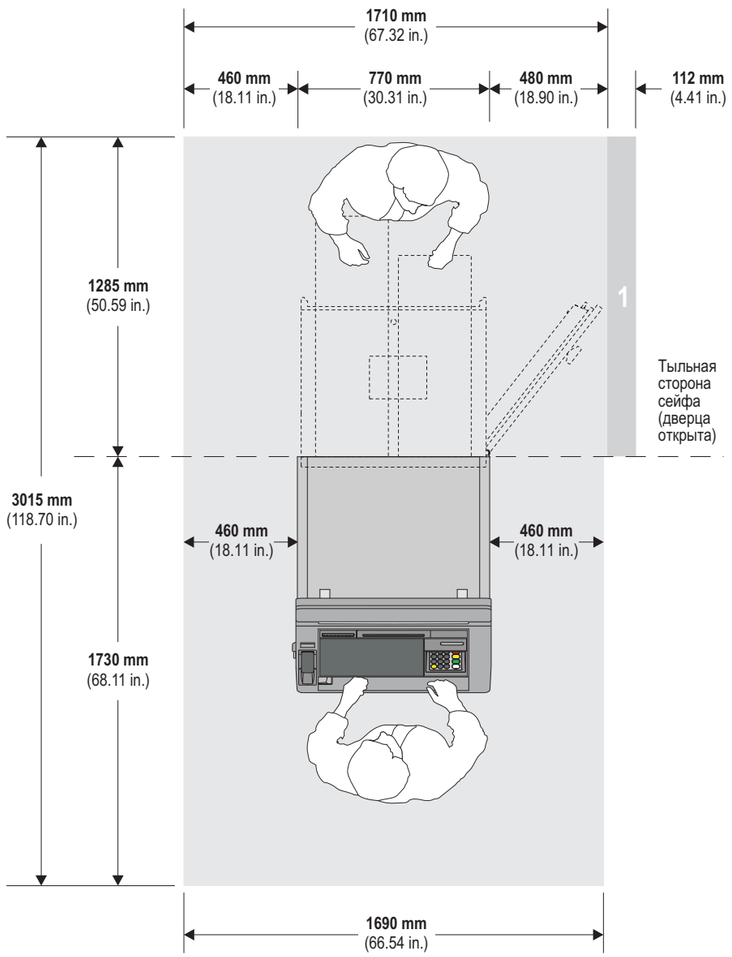

МИНИМАЛЬНАЯ ЗОНА ОБСЛУЖИВАНИЯ

Это **минимальная** зона, необходимая для работы с интерактивным банкоматом и его обслуживания.

По возможности интерактивный банкомат следует устанавливать в оптимальной зоне обслуживания. Установка интерактивного банкомата в минимальной зоне может привести к увеличению времени, затрачиваемого на обслуживание и обновление.

Если минимальная зона недоступна, проконсультируйтесь с местным сервисным представителем. Места отличаются друг от друга, и, возможно, вам удастся установить интерактивный банкомат, но это увеличит время, затрачиваемое на его обслуживание и/или обновление в будущем.

При установке в минимальную зону, проверьте, открывается ли дверь и не выступает ли банкомат за пределы зоны, показанной на рис. Всегда оставляйте как можно больше пространства вокруг интерактивного банкомата; это облегчит выполнение задач по эксплуатации и обслуживанию.

Минимальная зона обслуживания

Требует дополнительного просвета:

1 Вариант с сейфом CEN III/IV или EX GAS CEN III/IV

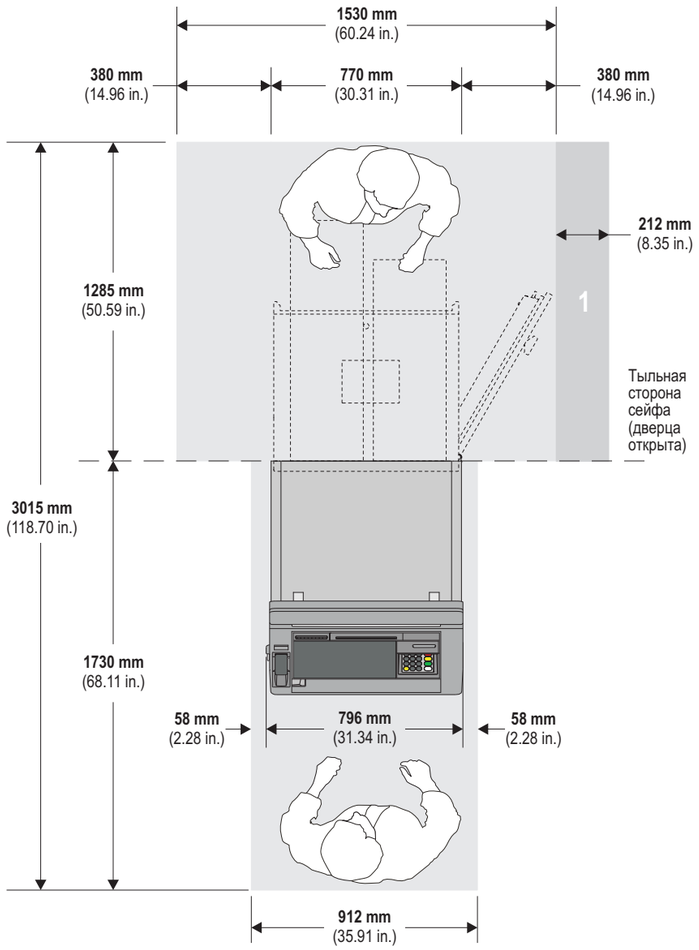

ПРОСВЕТ — ПОДЪЕМ ЛИЦЕВОЙ ПАНЕЛИ

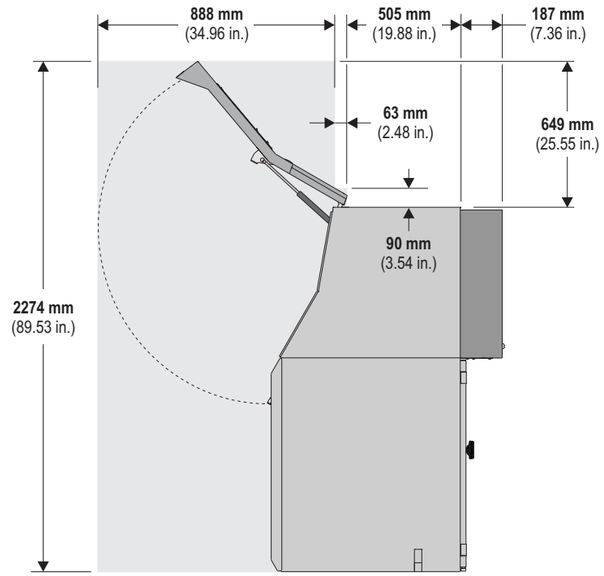

ПРОСВЕТ — ОТВЕРСТИЕ ВЕРХНЕГО ЯЩИКА

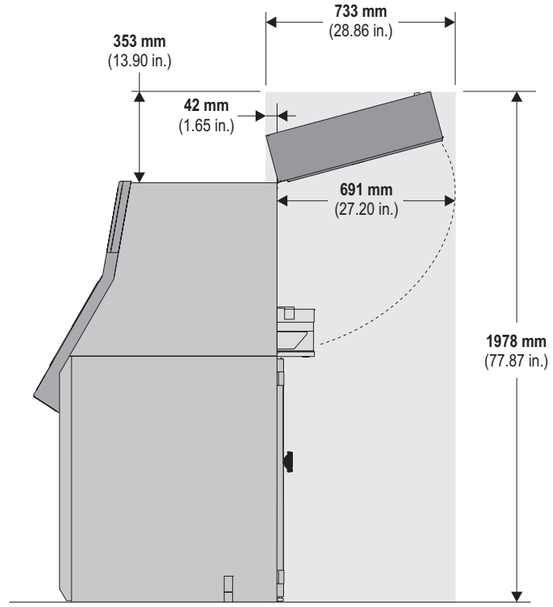

Патентованная информация NCR — не подлежит разглашению или воспроизведению без письменного разрешения. © 2017 by NCR Corporation, Duluth, Georgia, U.S.A. http://www.ncr.com. Все права защищены

Патентованная информация NCR — не подлежит разглашению или воспроизведению без письменного разрешения. © 2017 by NCR Corporation, Duluth, Georgia, U.S.A. http://www.ncr.com. Все права защищены