Кассета модуля рециркуляции пачек
Руководство оператора

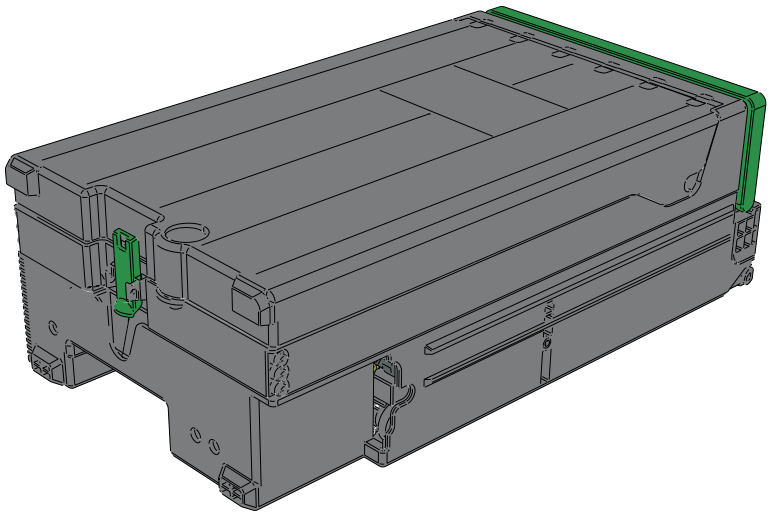

B006-7324-B007

СООТВЕТСТВИЕ ТРЕБОВАНИЯМ К ЭЛЕКТРОМАГНИТНОЙ СОВМЕСТИМОСТИ

Соответствие требованиям положения о радиочастотных помехах Федеральной комиссии связи (FCC)

Данное оборудование протестировано и соответствует ограничениям для цифровых устройств класса A, указанным в части 15 правил FCC. Эти ограничения разработаны для обеспечения разумной защиты от вредных помех при эксплуатации оборудования в коммерческой среде. Данное оборудование генерирует, использует и может излучать радиочастотную энергию, поэтому в случае несоблюдения инструкций при установке и эксплуатации оно может вызывать недопустимые помехи радиосвязи. Эксплуатация данного оборудования в жилой зоне может вызывать помехи, в этом случае пользователь должен будет устранить помехи за свой счет.

Заявление о соответствии требованиям к устройствам класса A (Канада)

Этот цифровой прибор не превышает ограничений на излучения радиопомех согласно положениям о радиопомехах, разработанным министерством связи Канады для цифрового оборудования класса A.

Директива по электромагнитной совместимости 2004/108/EC (EC)

Данное оборудование соответствует основным требованиям директивы по электромагнитной совместимости 2004/108EC и протестировано в соответствии с согласованными стандартами EN55022 и EN55024. Оборудование соответствует ограничениям для цифровых устройств класса A, указанным в документе EN55022.

Это оборудование является изделием класса A, которое может вызывать радиопомехи в жилых районах. В этом случае пользователь должен принять соответствующие меры.

Информация для пользователя

При установке и эксплуатации данного оборудования необходимо строго соблюдать инструкции производителя. Тем не менее остается вероятность возникновения помех радиосвязи в отдельных коммерческих средах. Если данное оборудование вызывает помехи (это можно выявить, включая и выключая оборудование), рекомендуется немедленно обратиться к представителю отдела обслуживания компании NCR.

ВНИМАНИЕ

NCR Corporation не несет ответственности за радиопомехи или помехи телевизионному приему, вызванные несанкционированными изменениями данного оборудования, а также заменой или присоединением соединительных кабелей и устройств, не указанных компанией NCR. Подобные несанкционированные изменения, замены и присоединения могут привести к аннулированию права на использование данного оборудования.
За устранение помех, вызванных подобными несанкционированными изменениями, заменами и присоединениями, отвечает пользователь.

АВТОРСКОЕ ПРАВО И ТОВАРНЫЕ ЗНАКИ

Описанный в данной книге продукт является лицензионным продуктом корпорации NCR Corporation.

Патентованная информация NCR — не подлежит разглашению или воспроизведению без письменного разрешения.

NCR, NCR SelfServ и APTRA являются товарными знаками NCR Corporation. Другие названия продуктов, упомянутые в данном издании, могут являться товарными знаками или зарегистрированными товарными знаками соответствующих компаний и признаются таковыми здесь и далее.

Если в соответствии с условиями вашего договора с NCR разрешено воспроизведение, изменение или копирование данного документа NCR, защищенного авторскими правами, то ссылка на авторские права NCR обязательна.

Корпорация NCR Corporation (далее NCR) стремится повышать качество продукции по мере появления новых технологий, компонентов, программного обеспечения и микропрограмм. Таким образом, NCR оставляет за собой право изменять спецификации без предварительного уведомления.

NCR может предлагать все компоненты, функции и операции, описанные в настоящем документе, не во всех странах мира. В некоторых случаях на фотографиях изображены прототипы оборудования. Прежде чем использовать данный документ, рекомендуется обратиться к представителю NCR или в офис NCR для получения информации о применимости документа и его соответствия действительным характеристикам.

© 2015
NCR Corporation, Duluth, Georgia, U.S.A.
http://www.ncr.com
Все права защищены

СОДЕРЖАНИЕ

ВВЕДЕНИЕ 1

НАСТРОЙКА КАССЕТЫ 2
Ширина кассеты 2
Верхние и нижние направляющие 2
Установка верхних направляющих 5
Установка направляющих нажимной пластины 6
Высота кассеты 7
Тип кассеты 10

ПОПОЛНЕНИЕ КАССЕТЫ 11
Подготовка купюр 11
Заправка кассеты 11

ЗАПИСИ ОБ ИЗМЕНЕНИЯХ 15

ВВЕДЕНИЕ

Кассеты рециркуляции в модуле рециркуляции пачек (BRM) представляют собой портативные контейнеры, отлитые из ударопрочного поликарбоната, которые предназначены для хранения купюр, используемых при приеме и выдаче.

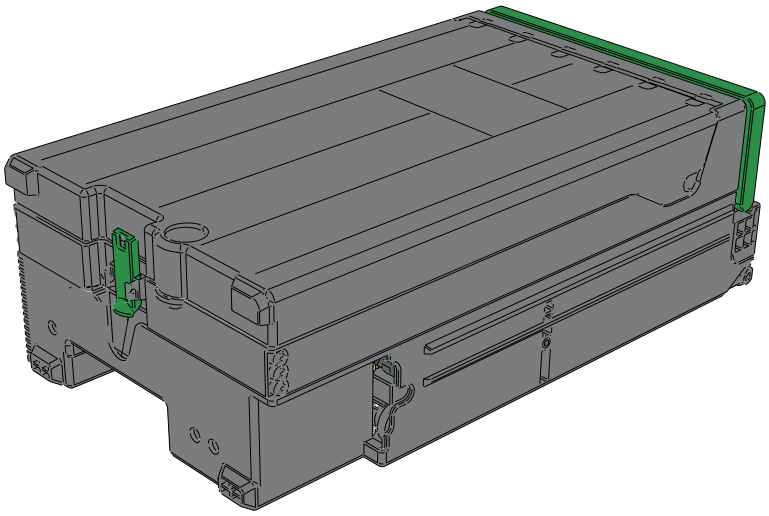

Кассету можно настроить под купюры разной длины и ширины.

- Диапазон ширины купюр: 62–85 мм (2,4–3,4 дюйма)
- Диапазон длины купюр:
  - Для рециркуляции: **120**–**177** мм (4,7–7,0 дюйма)
  - Для приема: **120**–**182** мм (4,7–7,2 дюйма).

НАСТРОЙКА КАССЕТЫ

Внутреннюю высоту и ширину кассеты можно настроить в соответствии с размерами используемых купюр.

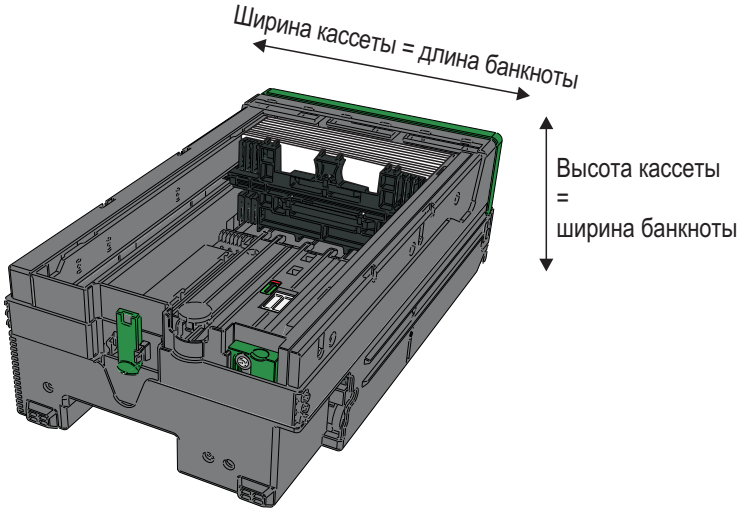

Ширина кассеты

В кассету можно вставить направляющие, чтобы отрегулировать ее внутреннюю ширину для банкнот необходимой длины: верхние и нижние направляющие с каждой стороны кассеты и боковые направляющие на нажимной пластине.

Верхние и нижние направляющие

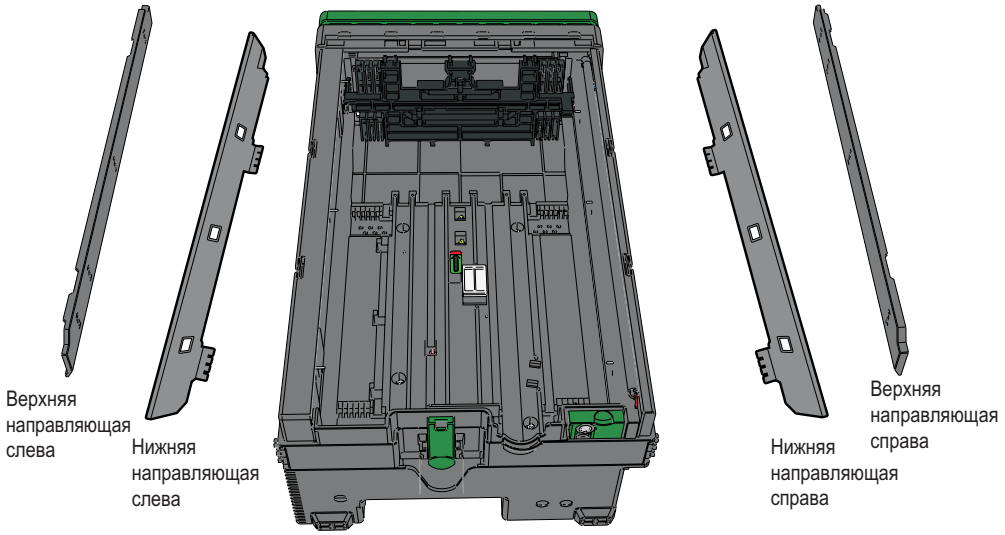

Помните, что левосторонние и правосторонние варианты нижней направляющей имеют немного разную форму и не являются взаимозаменяемыми.

Установка нижних направляющих

1. Установите направляющие внутри кассеты и отрегулируйте их влево или вправо над пронумерованной разметкой на нижней части кассеты (по две с каждой стороны), чтобы было видно соответствующее максимальное число для необходимой длины банкноты, как указано в таблице ниже.

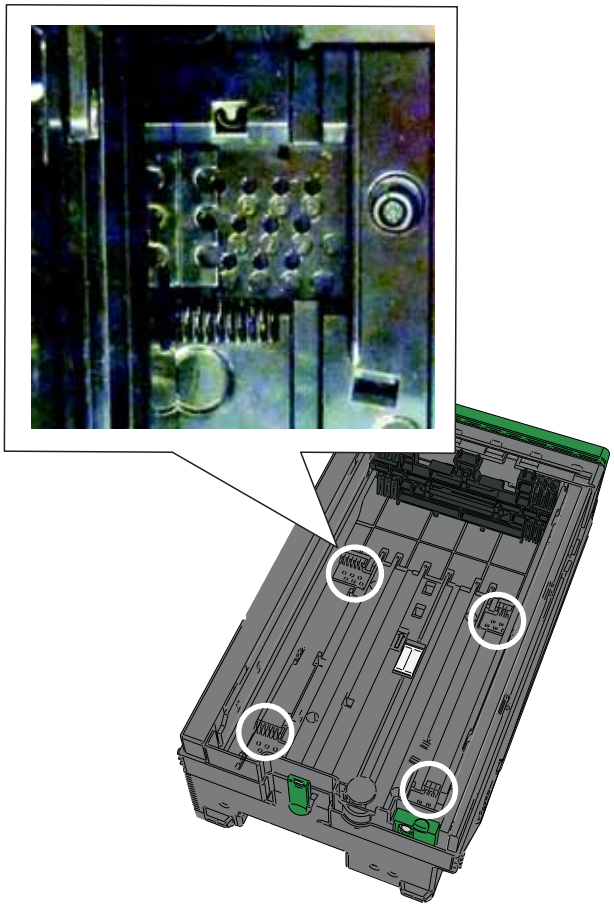

Длина купюры (мм)	Положение направляющей (максимальное видимое число)	Длина купюры (мм)	Положение направляющей (максимальное видимое число)
118–123	1	124–127	2
128–131	3	132–135	4
136–139	5	140–143	6
144–147	7	148–151	8
152–155	9	156–159	10
160–163	11	164–184	направляющая не требуется

2. Закрепите направляющие винтом в наиболее подходящем отверстии, как показано на рисунках ниже.

Валюта длина (мм)	Положение винта	Валюта длина (мм)	Положение винта	Валюта длина (мм)	
118 до 123	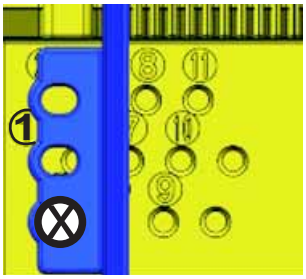	124 до 127	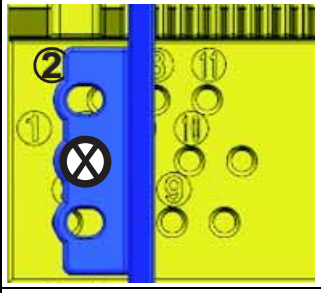	128 до 131	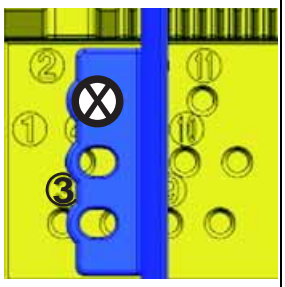
132 до 135	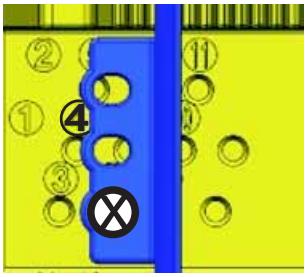	136 до 139	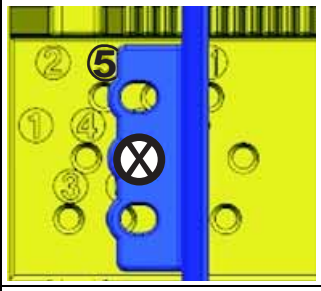	140 до 143	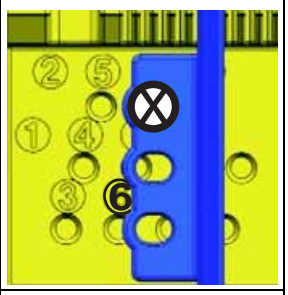
144 до 147	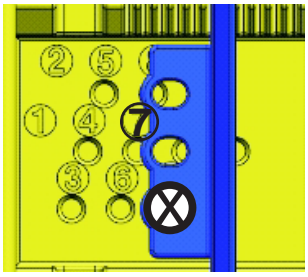	148 до 151	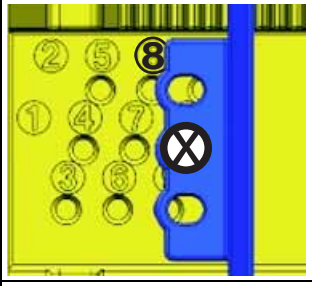	152 до 155	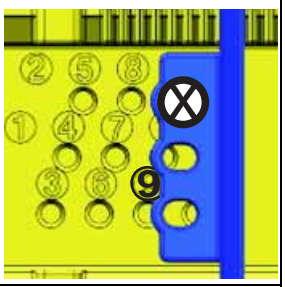
156 до 159	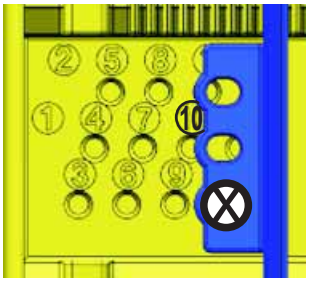	160 до 163	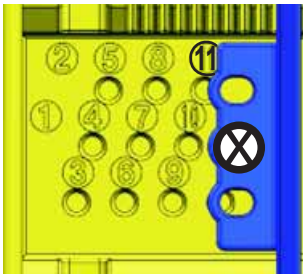	164 до 184	направляющая не требуется

Установка верхних направляющих

1. В таблице выше указано количество и тип заполнителей, соответствующих размеру или достоинству купюр. Существуют заполнители трех размеров: 4 мм (черный), 6 мм (оранжевый) и 8 мм (синий).

Валюта длина (мм)	Заполнители (в каждом положении)		Валюта длина (мм)	Заполнители (в каждом положении)		Валюта длина (мм)	Заполнители (в каждом положении)	
118–123	черный	1	144–147	4 мм	0	156–159	4 мм	0
	оранжевый	2		6 мм	2		6 мм	1
	синий	1		8 мм	0		8 мм	0
124–127	4 мм	0	148–151	4 мм	1	160–163	4 мм	1
	6 мм	1		6 мм	1		6 мм	0
	8 мм	2		8 мм	0		8 мм	0
128–131	4 мм	1	152–155	4 мм	0	164–184	4 мм	0
	6 мм	0		6 мм	0		6 мм	0
	8 мм	2		8 мм	1		8 мм	0

2. Закрепите заполнители в трех точках на каждой направляющей купюр и скрепите друг с другом, если потребуется несколько заполнителей, сжав их вместе и повернув по часовой стрелке до щелчка. Немного подтяните заполнители к себе, чтобы проверить, плотно ли они зафиксированы.

3. Вставьте направляющие купюр внутрь кассеты так, чтобы край направляющей с загнутой под углом правой кромкой был направлен вверх. Зафиксируйте направляющие винтом через каждый заполнитель, как показано ниже.

Помните, что левосторонние и правосторонние направляющие не одинаковы: заполнители на конце со стороны ручки не находятся непосредственно друг напротив друга.

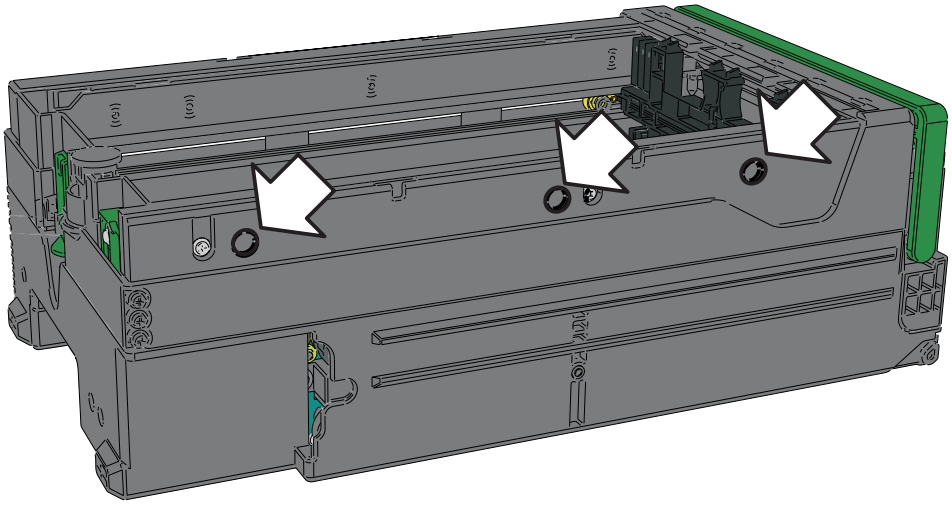

Установка направляющих нажимной пластины

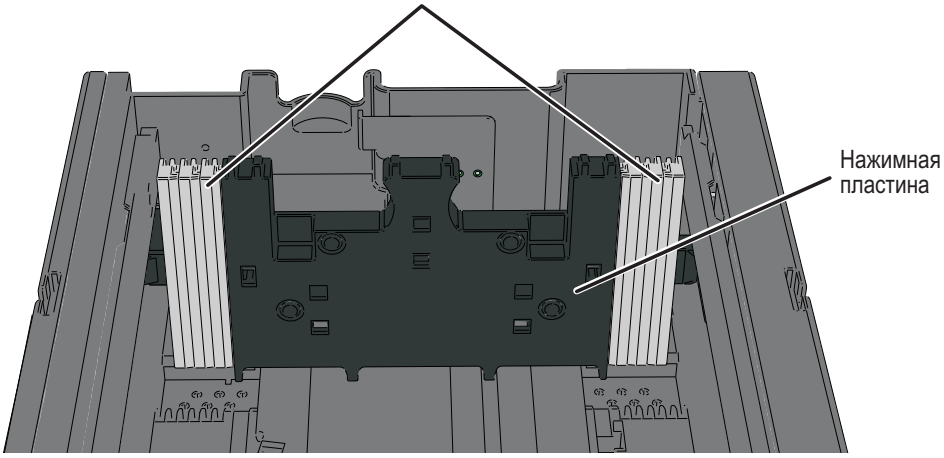

1. В таблице ниже указано количество и тип заполнителей, соответствующих размеру/ достоинству купюр.

Длина купюры (мм)	Заполнители	Длина купюры (мм)	Заполнители
118–135	нет	152–163	по 2 с каждой стороны
136–151	по 1 с каждой стороны	164–183	по 3 с каждой стороны

2. Установите заполнитель (заполнители) на нажимную пластину, а затем толкните их внутрь и вниз, чтобы зафиксировать.

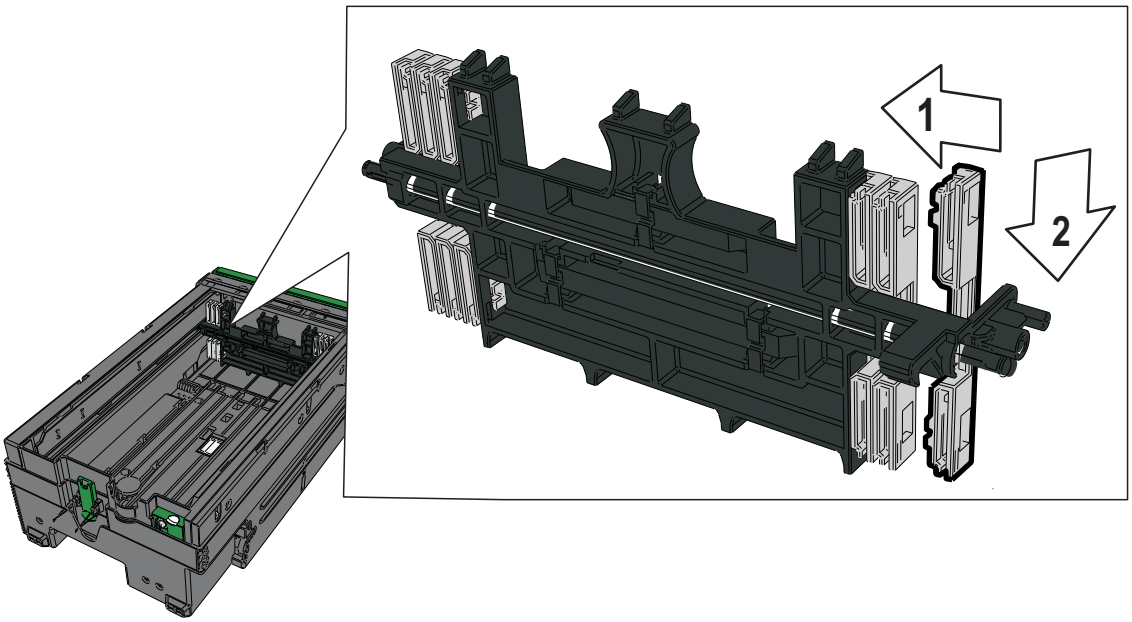

Высота кассеты

На внутреннюю часть крышки кассеты можно добавить два заполнителя, чтобы отрегулировать ее высоту в соответствии с необходимой шириной купюры.

1. В таблице ниже указано количество и тип заполнителей, соответствующих размеру/ достоинству купюр. Существуют заполнители четырех размеров: 2 мм (белый), 4 мм (черный), 6 мм (оранжевый) и 8 мм (синий).

Валюта ширина (мм)	Заполнители (в каждом положении)		Валюта ширина (мм)	Заполнители (в каждом положении)		Валюта ширина (мм)	Заполнители (в каждом положении)	
60–61	белый	0	70–71	белый	0	80–81	белый	1
	черный	0		черный	1		черный	0
	оранжевый	1		оранжевый	0		оранжевый	0
	синий	2		синий	1		синий	0
62–63	белый	0	72–73	белый	0	82–83	белый	0
	черный	1		черный	1		черный	0
	оранжевый	0		оранжевый	1		оранжевый	0
	синий	2		синий	0		синий	0

Валюта ширина (мм)	Заполнители (в каждом положении)		Валюта ширина (мм)	Заполнители (в каждом положении)		Валюта ширина (мм)	Заполнители (в каждом положении)
64–65	белый	0	74–75	белый	0	84–85	без направляющих
	черный	1		черный	0		
	оранжевый	1		оранжевый	0		
	синий	1		синий	1		
66–67	белый	0	76–77	белый	0		
	черный	0		черный	0		
	оранжевый	0		оранжевый	1		
	синий	2		синий	0		
68–69	белый	0	78–79	белый	0		
	черный	0		черный	1		
	оранжевый	1		оранжевый	0		
	синий	1		синий	0		

2. Закрепите заполнители в трех точках на каждой направляющей купюр или скрепите друг с другом, если потребуется несколько заполнителей, сжав их вместе и повернув по часовой стрелке до щелчка. Немного подтяните заполнители к себе, чтобы проверить, плотно ли они зафиксированы.

3. Установите направляющие с закрепленными на них лицевой частью вниз заполнителями на два канала в крышке. Передвиньте направляющие, чтобы прорезь для заполнителей находилась под тремя группами фиксирующих язычков в каждом канале. Убедитесь, что направляющая плотно зафиксирована.

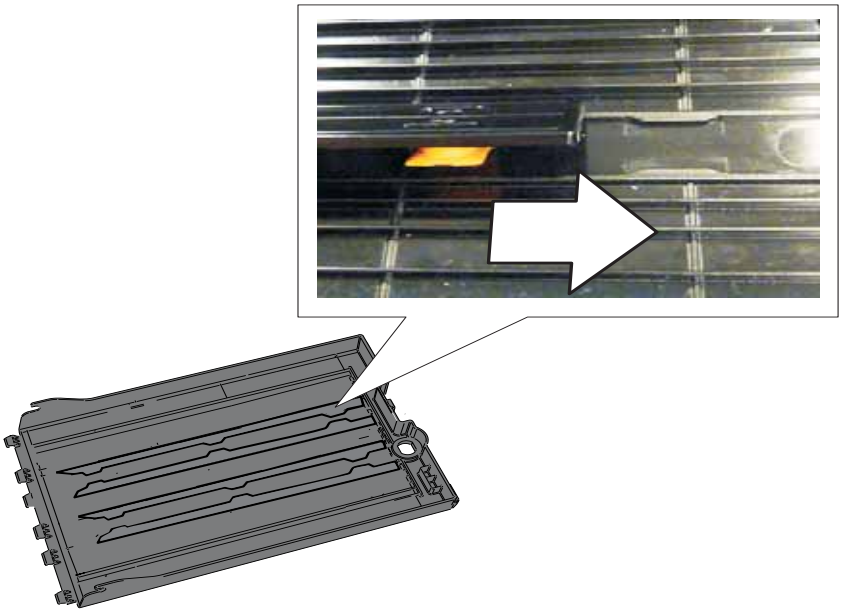

Тип кассеты

У каждой кассеты имеется идентификационный код, который считывается программным обеспечением банкомата, что позволяет идентифицировать кассету независимо от ее положения в модуле BRM и выбрать для выдачи банкнот определенного достоинства. Код можно изменять для разных валют и достоинств.

Чтобы изменить тип кассеты, извлеките пластиковую заклепку (если установлена), затем сдвиньте и откройте прозрачное окошко и переведите двухпозиционные переключатели в соответствующее положение (ВКЛ./ВЫКЛ.) для соответствующего типа кассеты, как описано в таблице ниже. После установки переключателей закройте окошко и закрепите его заклепкой, чтобы предотвратить случайные изменения настройки.

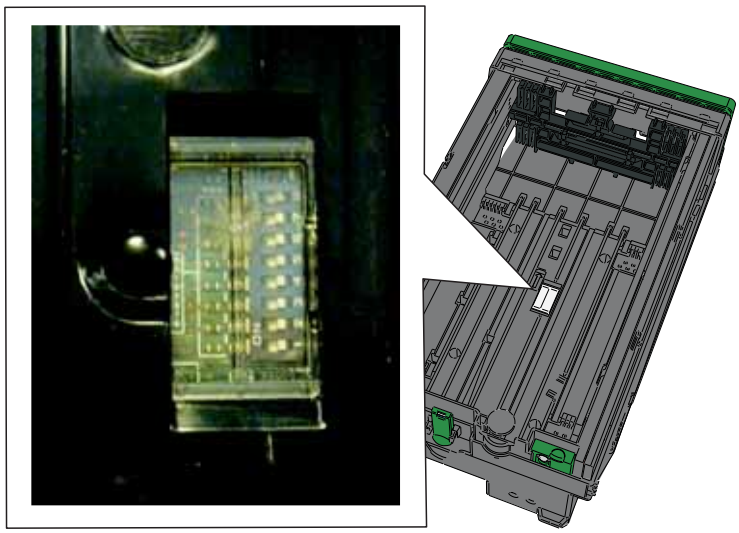

Двухпозиционный переключатель	1	2	3	4	5	6	7	8
Тип кассеты 0	ВЫКЛ.	ВЫКЛ.	ВЫКЛ.	ВЫКЛ.	**Двухпозиционные переключатели 5–8 всегда в положении ВЫКЛ.**			
Тип кассеты 1	**ВКЛ.**	ВЫКЛ.	ВЫКЛ.	ВЫКЛ.				
Тип кассеты 2	ВЫКЛ.	**ВКЛ.**	ВЫКЛ.	ВЫКЛ.				
Тип кассеты 3	**ВКЛ.**	**ВКЛ.**	ВЫКЛ.	ВЫКЛ.				
Тип кассеты 4	ВЫКЛ.	ВЫКЛ.	**ВКЛ.**	ВЫКЛ.				
Тип кассеты 5	**ВКЛ.**	ВЫКЛ.	**ВКЛ.**	ВЫКЛ.				
Тип кассеты 6	ВЫКЛ.	**ВКЛ.**	**ВКЛ.**	ВЫКЛ.				
Тип кассеты 7	**ВКЛ.**	**ВКЛ.**	**ВКЛ.**	ВЫКЛ.				
Тип кассеты 8	ВЫКЛ.	ВЫКЛ.	ВЫКЛ.	**ВКЛ.**				
Тип кассеты 9	**ВКЛ.**	ВЫКЛ.	ВЫКЛ.	**ВКЛ.**				
Тип кассеты 10	ВЫКЛ.	**ВКЛ.**	ВЫКЛ.	**ВКЛ.**				
Тип кассеты 11	**ВКЛ.**	**ВКЛ.**	ВЫКЛ.	**ВКЛ.**				
Тип кассеты 12	ВЫКЛ.	ВЫКЛ.	**ВКЛ.**	**ВКЛ.**				
Тип кассеты 13	**ВКЛ.**	ВЫКЛ.	**ВКЛ.**	**ВКЛ.**				
Тип кассеты 14	ВЫКЛ.	**ВКЛ.**	**ВКЛ.**	**ВКЛ.**				
Тип кассеты 15	**ВКЛ.**	**ВКЛ.**	**ВКЛ.**	**ВКЛ.**				

ПОПОЛНЕНИЕ КАССЕТЫ

Подготовка купюр

Качественная подготовка банкнот улучшит работу модуля рециркуляции пачек.

Перед загрузкой купюр в кассетй ее необходимо правильно подготовить следующим образом:

- Новые банкноты необходимо разделить (перелистать веером) несколько раз перед загрузкой в кассету. Любые банкноты, которые считаются неприемлемыми, следует удалить.
- Используемые банкноты следует подготовить, удерживая пачку примерно из 100 банкнот в одной руке и разделяя их другой.
- При сепарации купюры следует проверять на наличие очевидных дефектов, таких как:
  - Клейкая лента на поверхности купюр
  - Скрепки, шпильки или другие инородные предметы, прикрепленные к купюрам
  - Порванные или мягкие купюры с проколами
  - Две или несколько купюр, слипшихся друг с другом
  - Загнутые углы (выпрямляйте по необходимости)
  - Согнутые банкноты.

Заправка кассеты

1. Откройте фиксатор на крышке кассеты (с противоположной стороны относительно ручки), освободив нижнюю часть и затем подняв верхнюю часть фиксатора. Снимите с кассеты крышку.

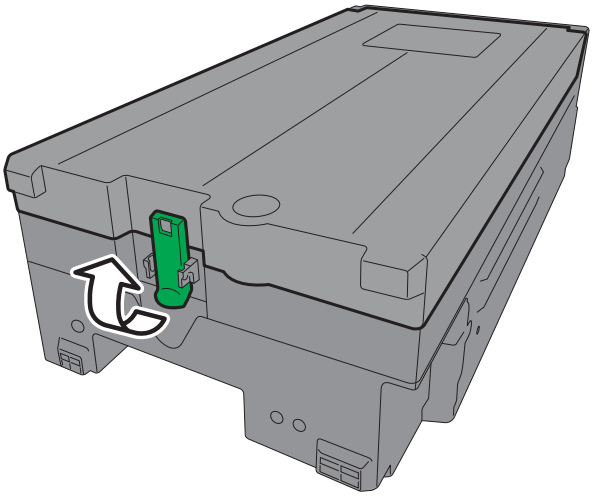

2. Положите крышку лицевой стороной вверх, затем установите кассету на крышке, как показано на рисунке, чтобы крышка вошла в прорези нижней части кассеты, а ручка кассеты находилась ниже края фиксатора. Так будет удобнее загружать банкноты.

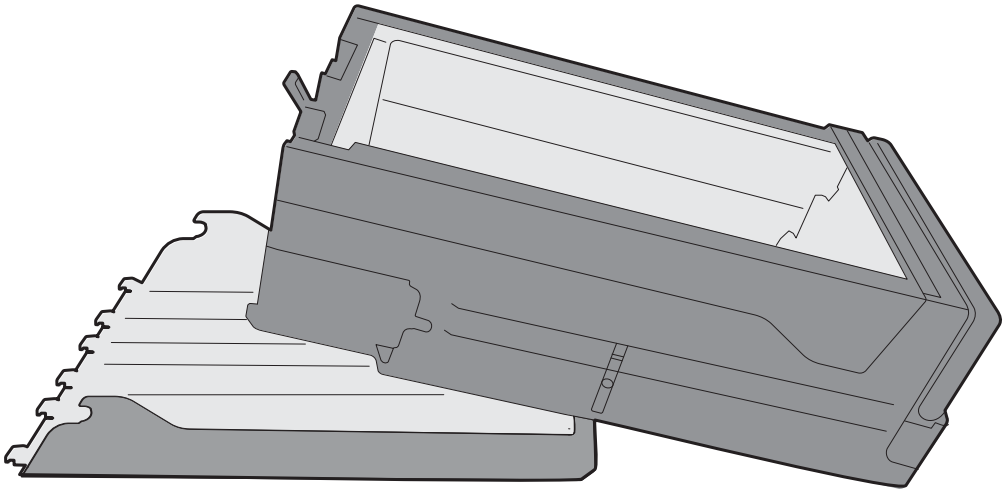

3. Возьмитесь за зеленые зоны, чтобы передвинуть нажимную пластину к краю кассеты, на котором находится фиксатор, и закрепите ее.

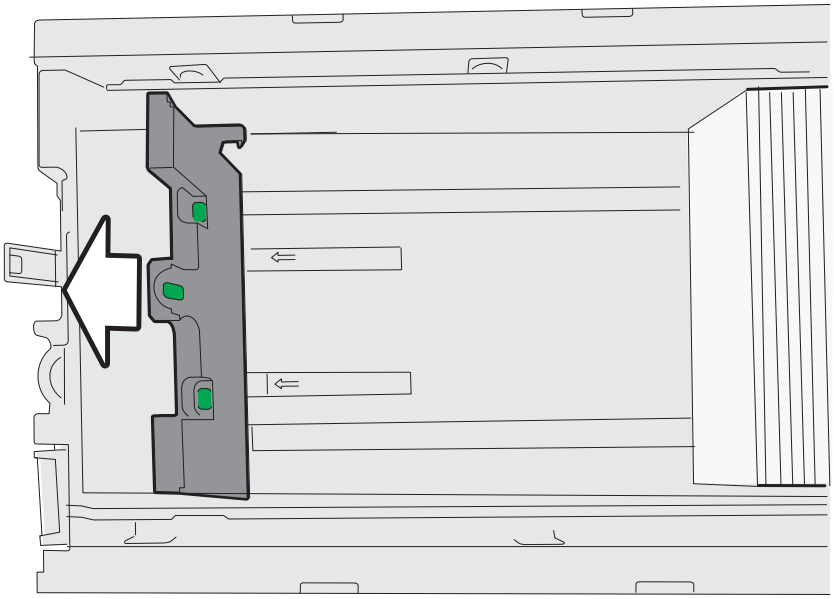

4. Разделите купюры, подготовленные согласно описанию в начале этого раздела, по пачкам из примерно 100 банкнот.
5. Выровняйте первую пачку банкнот, постучав ею как с короткой, так и с длинной стороны. Уложите пачку на дно кассеты, выровняв по левой или по правой стороне.

6. Продолжайте выравнивать и укладывать пачки в кассету, меняя их **ориентацию**, а также **сторону** кассеты, по которой выравниваются пачки.
   ПРИМЕЧАНИЕ. Не загружайте банкноты сверх максимально допустимого уровня, отмеченного на дне кассеты.

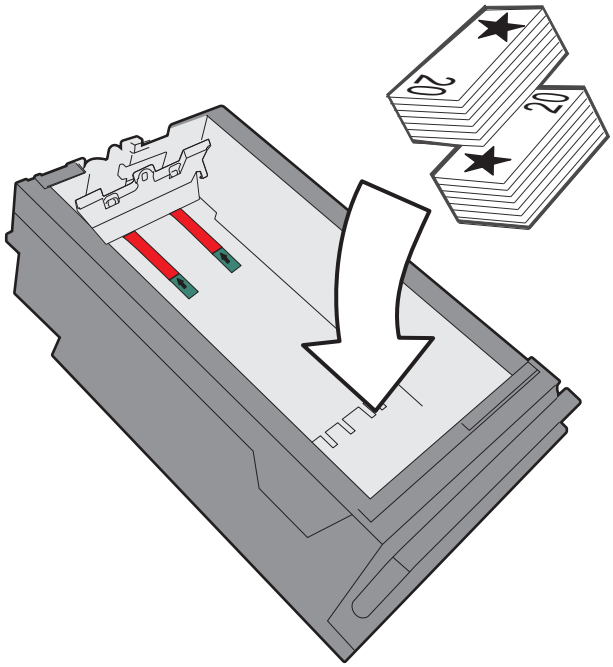

7. Удерживая нажимную пластину, прижмите зеленый язычок, чтобы освободить ее. Помните, что она подпружинена и может резко сдвинуться с места. Пластина должна переместиться вниз и упереться в сложенные купюры.

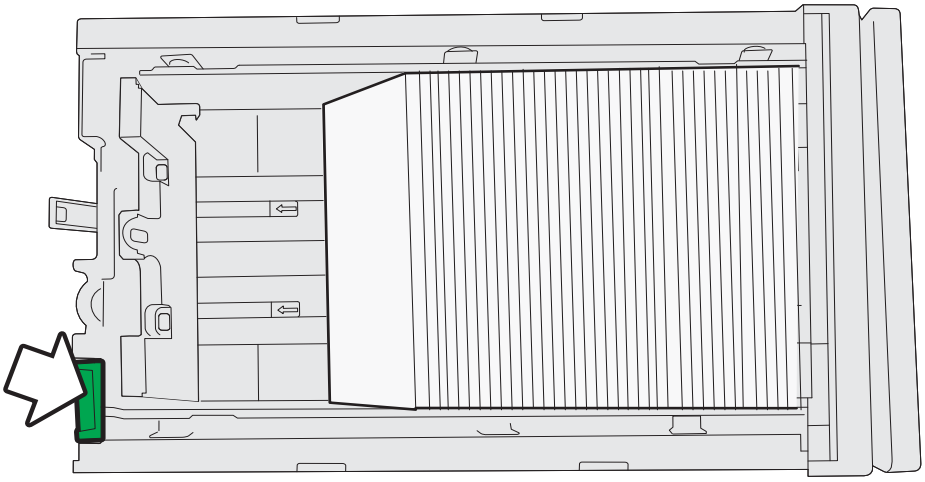

8. Установите крышку обратно на кассету и закрепите ее фиксатором, сначала подняв верхнюю часть фиксатора, а затем нажав на его нижнюю часть.

ЗАПИСИ ОБ ИЗМЕНЕНИЯХ

Дата	Версия	Страница	Описание изменений
Февраль 2015 г.	A	Все	Новый документ.
August 2015	B	4	Correction to table of bottom guide screw positions.

NCR