Банкомат NCR SelfServ™ 27
Руководство по установке

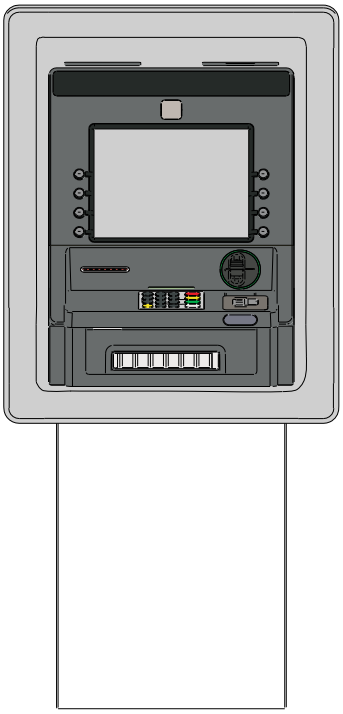

B006-7197-D007

СООТВЕТСТВИЕ ТРЕБОВАНИЯМ К ЭЛЕКТРОМАГНИТНОЙ СОВМЕСТИМОСТИ

Соответствие требованиям положения о радиочастотных помехах Федеральной комиссии связи (FCC)

Данное оборудование протестировано и соответствует ограничениям для цифровых устройств класса A, указанным в части 15 правил FCC. Эти ограничения разработаны для обеспечения разумной защиты от вредных помех при эксплуатации оборудования в коммерческой среде. Данное оборудование генерирует, использует и может излучать радиочастотную энергию, поэтому в случае несоблюдения инструкций при установке и эксплуатации оно может вызывать недопустимые помехи радиосвязи. Эксплуатация данного оборудования в жилой зоне может вызывать помехи, в этом случае пользователь должен будет устранить помехи за свой счет.

Заявление о соответствии требованиям к устройствам класса A (Канада)

Этот цифровой прибор не превышает ограничений на излучения радиопомех согласно положениям о радиопомехах, разработанным министерством связи Канады для цифрового оборудования класса A.

Le présent appareil numérique n'émet pas de bruits radioélectriques dépassant les limites applicables aux appareils numériques de la classe A prescrites dans le Réglement sur le brouillage radioélectrique édicté par le ministère des Communications du Canada.

Директива по электромагнитной совместимости 2014/30/EU

Данное оборудование соответствует основным требованиям Директивы по электромагнитной совместимости 2014/30/EU и протестировано в соответствии с согласованными стандартами EN55032, EN55024, EN61000-3-2 и EN61000-3. Оборудование соответствует ограничениям для цифровых устройств класса A, указанным в документе EN55032.

Предупреждение. Данное оборудование совместимо с устройствами CISPR 32 класса A. Использование данного оборудования в жилых помещениях может привести к возникновению помех.

Информация для пользователя

При установке и эксплуатации данного оборудования необходимо строго соблюдать инструкции производителя. Тем не менее остается вероятность возникновения помех радиосвязи в отдельных коммерческих средах. Если данное оборудование вызывает помехи (это можно выявить, включая и выключая оборудование), рекомендуется немедленно обратиться к представителю отдела обслуживания компании NCR.

ВНИМАНИЕ

NCR Corporation не несет ответственности за радиопомехи или помехи телевизионному приему, вызванные несанкционированными изменениями данного оборудования, а также заменой или присоединением соединительных кабелей и устройств, не указанных компанией NCR. Подобные несанкционированные изменения, замены и присоединения могут привести к аннулированию права на использование данного оборудования. За устранение помех, вызванных подобными несанкционированными изменениями, заменами и присоединениями, отвечает пользователь.

АВТОРСКОЕ ПРАВО И ТОВАРНЫЕ ЗНАКИ

Описанный в данной книге продукт является лицензионным продуктом корпорации NCR Corporation.

Патентованная информация NCR — не подлежит разглашению или воспроизведению без письменного разрешения.

NCR и NCR SelfServ являются товарными знаками NCR Corporation. Другие названия продуктов, упомянутые в данном издании, могут являться товарными знаками или зарегистрированными товарными знаками соответствующих компаний и признаются таковыми здесь и далее.

Если в соответствии с условиями вашего договора с NCR разрешено воспроизведение, изменение или копирование данного документа NCR, защищенного авторскими правами, то ссылка на авторские права NCR обязательна.

Корпорация NCR Corporation (далее NCR) стремится повышать качество продукции по мере появления новых технологий, компонентов, программного обеспечения и микропрограмм. Таким образом, NCR оставляет за собой право изменять спецификации без предварительного уведомления.

NCR может предлагать все компоненты, функции и операции, описанные в настоящем документе, не во всех странах мира. В некоторых случаях на фотографиях изображены прототипы оборудования. Прежде чем использовать данный документ, рекомендуется обратиться к представителю NCR или в офис NCR для получения информации о применимости документа и его соответствия действительным характеристикам.

© 2017
NCR Corporation, Duluth, Georgia, U.S.A.
http://www.ncr.com
Все права защищены

СОДЕРЖАНИЕ

ВВЕДЕНИЕ 1
Набор руководств по установке 1
Информация о безопасности 2
Подготовка места 2
Настройка устройства 2
Настройка средств связи 2
Инициализация системы 3
Инструменты, необходимые для установки 3
Транспортировка банкомата 4

ПОДГОТОВКА БАНКОМАТА К УСТАНОВКЕ 5
Распаковка 5
Проверка банкомата на наличие повреждений 6
Форма отчета об установке 6
Снятие банкомата с поддона 6

УСТАНОВКА БАНКОМАТА 10
Размещение банкомата 10
Прикрепление рамки 10
Закрепление банкомата на полу или подставке с помощью болтов 13
Подключение кабелей 13

УДАЛЕНИЕ ВНУТРЕННЕЙ УПАКОВКИ 17
Расположение модулей 17
Верхний шкаф 18
ПК-модуль и зона питания 18
Шасси 18
Сейф 19
Модуль выдачи носителей S1 19
Модуль выдачи носителей S2 20
Все другие модули и области 21

ОЧИСТКА 22
Материалы для очистки 22
Лицевая панель и корпус 22

ВВЕДЕНИЕ

Банкомат NCR SelfServ 27 можно устанавливать в соответствующей внешней стене или в помещении.

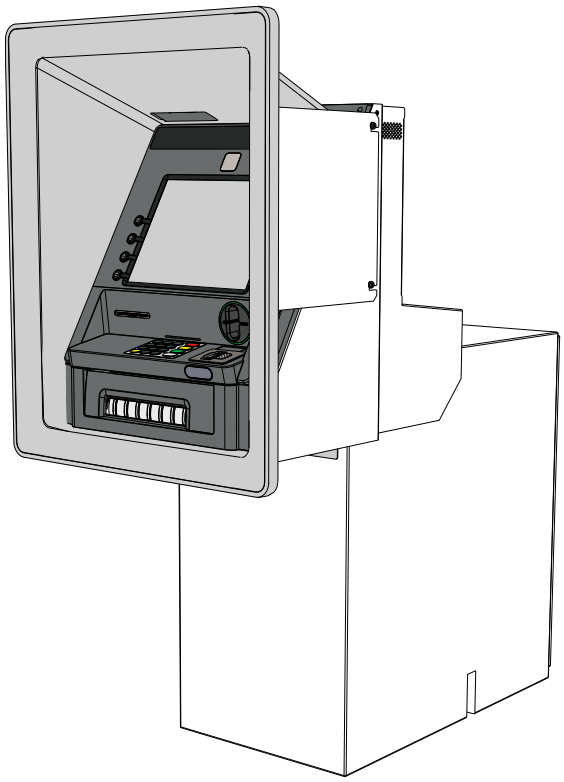

Набор руководств по установке

Набор руководств по установке предназначен для служащих компании NCR и служащих клиентов NCR, которые устанавливают банкомат. Кроме этого руководства по установке, возможно, потребуются следующие:

Банкоматы NCR Personas M Замки сейфа банкомата Инструкция по эксплуатации	(B006-6431)
NCR Принтер чеков Инструкции по настройке	(B006-6510)
NCR Журнальный принтер Инструкции по настройке	(B006-6511)
S1 Кассеты для банкнот Руководство владельца	(B006-1297)
Руководство оператора по кассетам модуля выдачи NCR S2	(B006-6966)
Подготовка места для банкомата NCR SelfServ 27	(B006-7328)
Self-Service Support System Application User Guide	(B006-6167)
APTRA Communications Feature User's Guide	(B006-0012)

Информация о безопасности

При работе с модулями банкомата **всегда** необходимо использовать цветные элементы, например рукоятки и фиксаторы, как указано в соответствующих документах NCR. Разные цвета используются для обозначения элементов с различными функциями.

- **Оранжевый**: доступ к модулям.

  Всегда используйте оранжевые рукоятки, фиксаторы или рычаги для извлечения модулей из банкомата.

- **Зеленый**: интерфейс оператора.

  Используйте зеленые элементы, например фиксаторы и колеса, для работы с модулями: пополнения, удаление замятия, опорожнения или очистки.

- **Желтый**: безопасные точки подъема. Только для обслуживания второго уровня.
- **Красный**: аварийный индикатор.

ВНИМАНИЕ

Выдвижные элементы запрещено использовать как полку или рабочее место.

Подготовка места

Перед окончательным выбором места для банкомата и его установкой убедитесь, что выбранное место соответствует требованиям, перечисленным в документе *Подготовка места для банкомата NCR SelfServ 27* (B006-7328). В частности, необходимо подготовить основание и подставку, а также просверлить отверстия под крепежные болты в соответствии с рекомендациями в указанном документе.

Настройка устройства

Настройка устройства выполняется при помощи системного приложения. См. документ *Self-Service Support System Application User Guide* (B006-6167).

Настройка средств связи

Если будут использоваться средства связи, то необходимо настроить программное обеспечение и оборудование. Процедура настройки банкомата описана в документе *APTRA Communications Feature User's Guide* (B006-0012).

Примечание: перед началом настройки средств связи необходимо установить на банкомате поддержку самообслуживания.

Для получения информации о сертифицированных платах связи NCR обратитесь к региональному представителю службы поддержки или зайдите на интранет-сайт NCR:

http://www.dundee.ncr.com/INFOPROD/Software&Services.htm

Инициализация системы

После завершения установки и настройки банкомата см. документ *Self-Service Support System Application User Guide* (B006-6167), чтобы получить информацию об инициализации системы.

Руководства пользователя часто обновляются, поэтому советуем посетить указанный ниже интранет-сайт NCR для доступа к последним редакциям. Если не удается получить доступ к внутренней сети NCR, обратитесь за помощью к региональному представителю службы поддержки.

http://www.dundee.ncr.com/INFOPROD/Software&Services.htm

Инструменты, необходимые для установки

Для установки банкомата рекомендуется следующий набор инструментов:

- пассатижи или молоток-гвоздодер для удаления скоб и гвоздей вокруг поддона;
- комбинированный гаечный ключ (накидной/рожковый) и торцевой ключ **24 мм** (15/16 дюйма) для крепежных болтов M16;
- комбинированный гаечный ключ (накидной/рожковый) или торцевой ключ **17 мм** (11/16 дюймов);
- комплект ключей для шестигранных гаек (в том числе размера M4 и M6)
- набор отверток с прямым шлицем и крестовых отверток;
- устройство для подъема и транспортировки. Длина основания подъемной тележки не должна превышать **380 мм** (15,0 дюйма). Минимальная ширина основания — **120 мм** (4,72 дюйма);
- ножницы;
- отвертка для шурупов с защитой от вскрытия;
- отвертка с прямым шлицем длинной **175 мм** (7 дюймов);
- отвертка Pozidriv;
- маленькая отвертка с прямым шлицем;
- упаковка для защиты корпуса банкомата при транспортировке на тележке.

Транспортировка банкомата

Перевезите банкомат к месту установки на погрузчике или подъемной тележке. Чтобы не повредить банкомат и помещение, перевозите банкомат в полной упаковке.

Сведения о габаритах и весе банкомата, габаритах упаковки и свободном пространстве, необходимом для транспортировки банкомата в закрытом помещении, приводятся в руководстве по подготовке места для банкомата.

ПРЕДУПРЕЖДЕНИЕ

Перемещением банкомата должны заниматься только квалифицированные сотрудники, обученные для перемещения тяжелых грузов и использующие подходящее оборудование в соответствии с местным законодательством по охране здоровья и технике безопасности. Лица, не имеющие квалификации, при попытках переместить банкомат могут получить серьезные травмы.

ПОДГОТОВКА БАНКОМАТА К УСТАНОВКЕ

Распаковка

Прежде чем распаковывать банкомат, проверьте, нет ли следов повреждений после транспортировки. Проверьте ленту, покрывающую зажимы, чтобы убедиться в отсутствии постороннего вмешательства. Запишите все внешние повреждения, чтобы внести в отчет о повреждениях. Дополнительную информацию см. в разделе Форма отчета об установке.

Когда банкомат будет доставлен к выбранному месту установки, распакуйте его, в описанном ниже порядке.

Примечание: постарайтесь не повредить банкомат при распаковке.

1. Снимите скобы, удерживающие крышку коробки.
2. Снимите крышку.
3. Снимите ленту, закрывающую все зажимы.
4. Снимите зажимы с обеих сторон коробки: переведите внутреннюю часть каждого зажима в положение «открыто» и потяните.

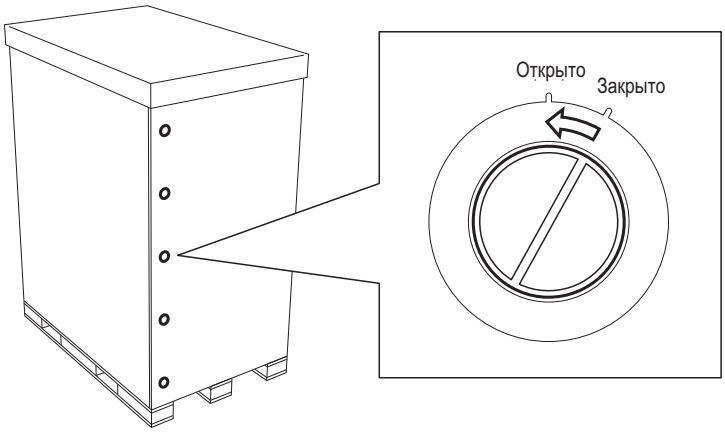

5. Вытащите скобы из основания коробки и удалите их.
6. Снимите стенки коробки с поддона.
7. Если установлен ящик SEET, снимите все картонные стенки с внешней части ящика, аккуратно срезав обвязку или ленту. Надрежьте запечатанный ящик SEET вдоль нижней части и снимите его с банкомата.
8. Снимите оставшиеся картонные стенки, аккуратно срезав обвязку или ленту, затем удалите защитную кромку.
9. Если банкомат накрыт полиэтиленовым пакетом, аккуратно снимите его.

10. Аккуратно удалите ленту, которой полиэтиленовая сумка с комплектующими прикреплена к банкомату. Выньте из полиэтиленовой сумки:
    - ключи к банкомату;
    - конверт авиапочты
    - полиэтиленовые пакеты с шурупами, инструментами и зеркалами, если они входят в комплект.
11. Снимите куски ленты, обмотанной вокруг корпуса банкомата.

Проверка банкомата на наличие повреждений

Распаковав банкомат, проверьте, нет ли следов повреждений. Если банкомат поврежден, необходимо отправить отчет согласно следующим процедурам:

- Сообщите о повреждениях в транспортной накладной перевозчика и/или в чеке о доставке, указав детальную информацию о повреждениях, например:
    - Некомплектность
    - Повреждение от воды
    - Хищение
    - Другое
- Свяжитесь с ответственным партнером по доставке (CDP), координатором доставок (DC) или координатором по реализации проекта (IC), чтобы сообщить о повреждениях.
- Отошлите копию чека о доставке и/или транспортной накладной ответственному партнеру по доставке, координатору доставок, координатору по реализации проекта и региональному представителю по обработке коммерческих актов или региональному координатору по обработке коммерческих актов.

Форма отчета об установке

Форму отчета об установке, которая прилагается к банкомату, необходимо заполнить и отправить. Убедитесь, что в ней отмечены все проблемы, связанные с:

- неправильной работой банкомата или его составляющих;
- внутренними или внешними дефектами, возникшими в результате повреждений при перемещении или транспортировке;
- недостающими или поврежденными комплектующими. Все комплектующие должны подходить к соответствующим модулям банкомата.

Снятие банкомата с поддона

Чтобы снять банкомат с поддона, вам понадобятся две подъемные тележки. Выполните следующие действия:

1. При помощи гаечного или торцевого ключа на **17 мм** (11/16 дюйма) открутите четыре болта, выступающие из днища банкомата, с нижней стороны поддона.

2. Снимите четыре С-образные шайбы, выньте болты и втулки.
3. Поместите подъемные тележки с двух сторон от поддона и вставьте их вилы под днище банкомата. Закрепите банкомат на тележках ремнями, подложив в необходимых местах упаковочный материал, чтобы не повредить окраску банкомата и предотвратить перемещение.

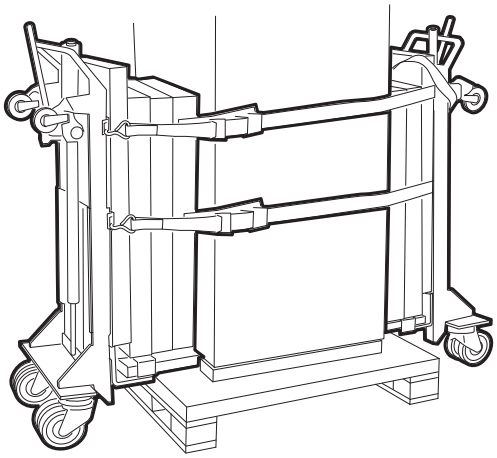

4. Поднимите банкомат при помощи тележек до освобождения поддона, затем вытащите его из-под банкомата.

5. Расположите под банкоматом опорные блоки, оставив достаточно места для подъемных тележек. Опустите банкомат на блоки, после чего снимите с него ремни и уберите тележки.

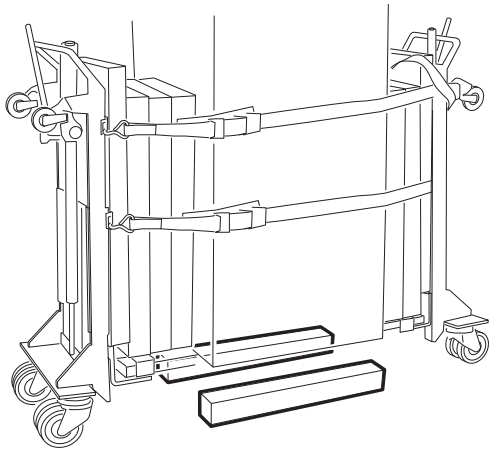

ПРЕДУПРЕЖДЕНИЕ

Всегда используйте опорные блоки, если банкомат стоит на подъемном устройстве и необходимо выполнить действия под днищем банкомата.

6. Снимите четыре транспортные шайбы с нижней части ножек для транспортировки.
7. При помощи гаечного или торцевого ключа на **17 мм** (11/16 дюйма) открутите четыре болта, которыми ножки для транспортировки крепятся к основанию банкомата. Снимите ножки.
8. Поместите подъемные тележки с двух сторон от банкомата и вставьте их вилы под днище банкомата.
9. Закрепите банкомат на тележках ремнями, подложив в необходимых местах упаковочный материал, чтобы не повредить окраску. Поднимите обе тележки, чтобы оторвать банкомат от блоков, и выньте блоки.

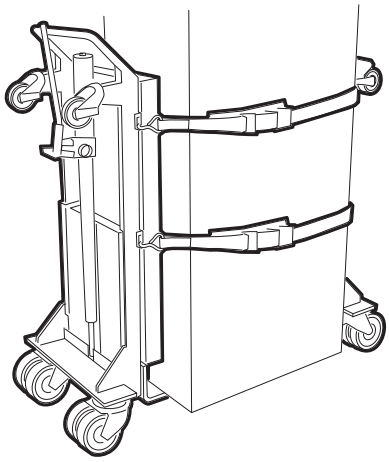

10. Перевезите банкомат на место установки.
11. Аккуратно снимите банкомат с тележек.

ВНИМАНИЕ

При транспортировке банкомата не наклоняйте его и не давите на верхний шкаф, поскольку это может повредить банкомат. Любые усилия следует прикладывать к нижней части корпуса.

УСТАНОВКА БАНКОМАТА

Банкомат можно установить в новом отверстии или в использованном для модели NCR SelfServ 25, или для SelfServ 34 с заниженной высотой, или для Personas 86 с минимальными изменениями.

Изготовленные на заказ компании-владельца рамки или бордюры, возможно, потребуется переделать или заменить в соответствии со следующими требованиями к установке.

Поскольку при установке банкомата на поверхности с минимальным свободным пространством размер просвета ограничен, кабельные соединения необходимо выполнить до того, как банкомат будет окончательно поставлен на место.

Размещение банкомата

С помощью подъемных тележек поставьте банкомат на пол или подставку и вставьте в подготовленное в стене отверстие так, чтобы рукав выдавался наружу с другой стороны. Выступ рукава должен быть достаточен для прикрепления рамки.

Примечание: Необходимо совместить отверстия в основании сейфа с фиксирующими отверстиями в полу или в подставке.

Прикрепление рамки

1. Распакуйте детали рамки.
2. Если необходимо установить полку для считывания штрих-кодов, просверлите три отверстия на нижнем краю рамки и установите полку с помощью трех шурупов M4.

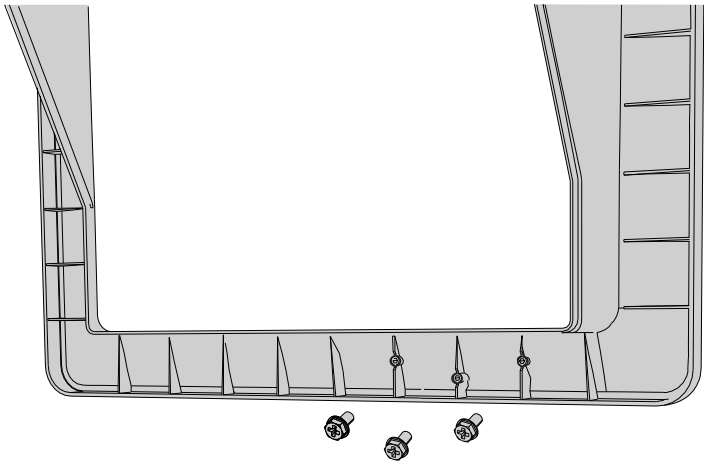

3. Если необходимо установить рекламную панель, прикрепите ее к козырьку с помощью восьми шурупов Plastite M4.2 с потайной головкой. Обязательно используйте шурупы длиной не менее **8 мм** (0,3 дюйма), чтобы не повредить лицевую сторону панели.

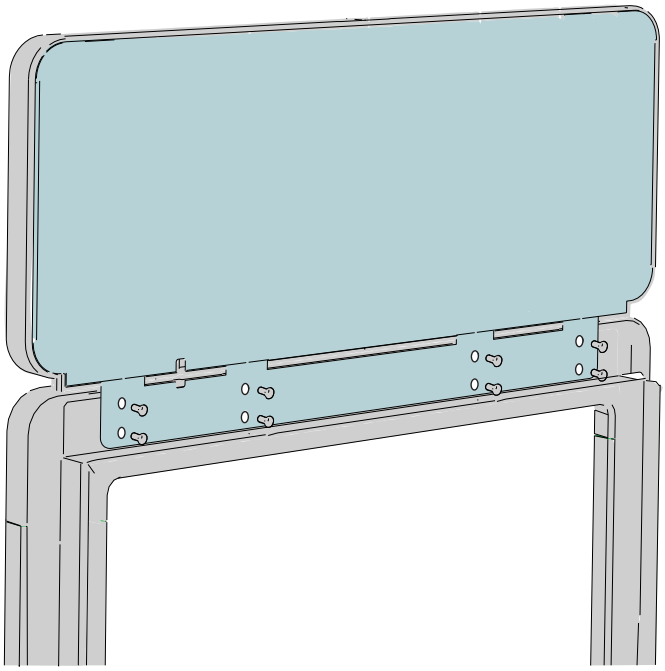

4. Прикрепите две панели к рамке двумя шурупами M4, один сверху и один снизу каждой панели. (Используйте любое из отверстий под шуруп. Второе отверстие понадобится при необходимости повторной установки панели во время обслуживания.)

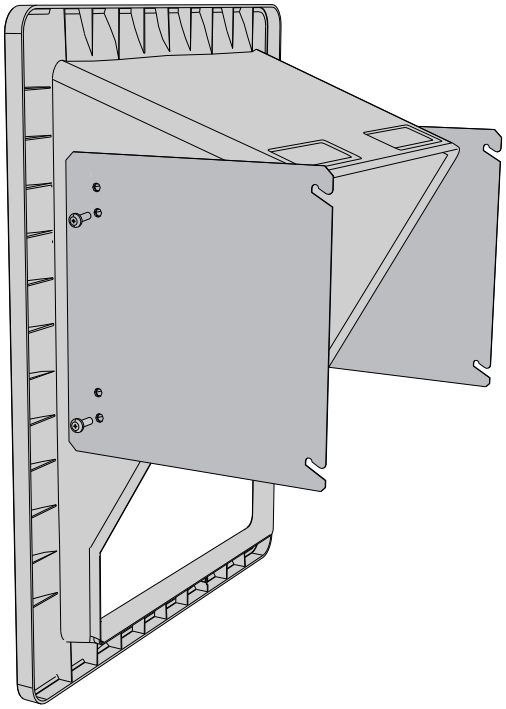

5. Открутите два шурупа на рукаве автомата.
6. Задвиньте рамку в сборе в стену и повесьте панели на шурупах на рукаве банкомата.

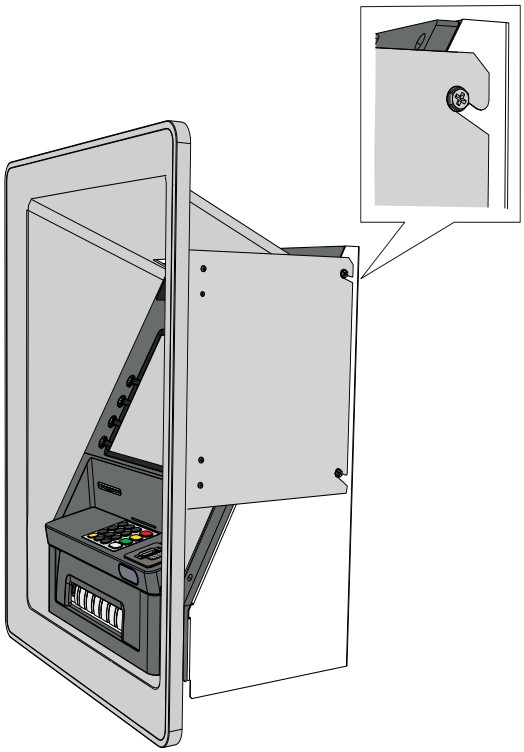

7. Убедитесь, что рамка правильно вошла в паз по всей лицевой панели. При необходимости отрегулируйте крепление, после чего затяните шурупы на рукаве банкомата.

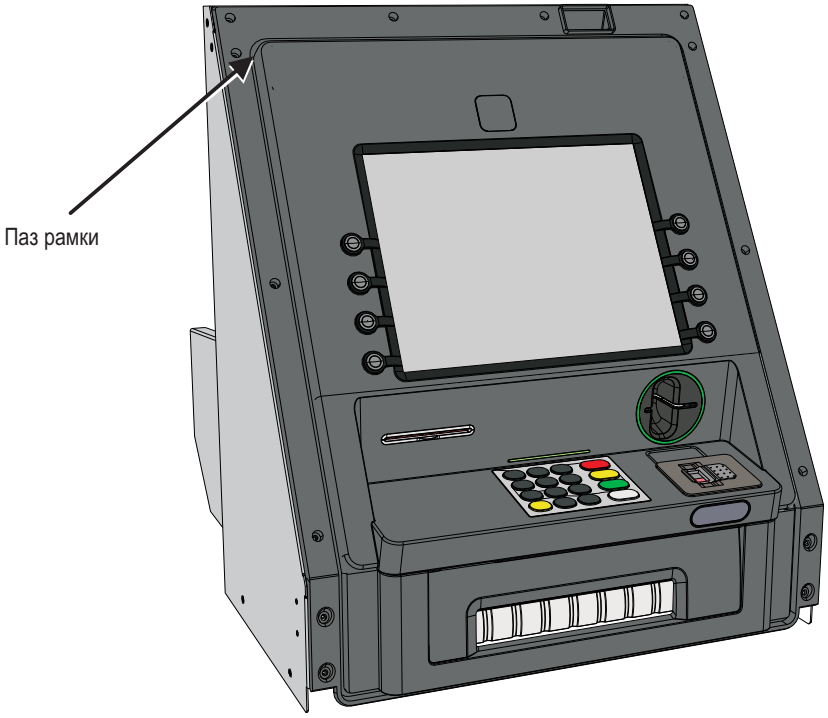

8. Осторожно подвиньте банкомат назад в сторону стены, оставив зазор максимум 2 мм между рамкой банкомата и стеной. Размещение банкомата должно также соответствовать отверстиям в подготовленном полу или подставке.

ВНИМАНИЕ

Не придвигайте банкомат слишком близко к стене, чтобы не повредить рамку. Убедитесь, что между задней частью рамки и поверхностью стены есть небольшой зазор (максимум 2 мм), прежде чем наносить герметик.

9. Выберите силиконовый герметик, соответствующий типу и цвету стены. Перед нанесением герметика убедитесь, что поверхности чистые, сухие и не покрытые пылью. Нанесите герметик вокруг всех краев рамки, а также на стенку и соединения, чтобы сформировать водонепроницаемое уплотнение между банкоматом и стеной. Однако убедитесь, что герметик не блокирует два водоотвода в нижней части рамки.
10. Уберите устройство для транспортировки из-под банкомата.
11. Перейдите к разделу «Закрепление банкомата на полу или подставке с помощью болтов».

Закрепление банкомата на полу или подставке с помощью болтов

Болты и шайбы не входят в комплект поставки банкомата и должны приобретаться организацией-собственником банкомата. Технические характеристики болтов и шайб см. в руководстве по подготовке места для банкомата.

Чтобы прикрепить банкомат болтами к полу, выполните следующие действия:

1. Откройте сейф.
2. Найдите четыре отверстия в основании сейфа. Разместите шайбы, вставьте в отверстия четыре болта и закрепите банкомат на полу.
3. Закройте и заприте сейф.

Подключение кабелей

Подключаемые к банкомату кабели должны соответствовать техническим характеристикам и сведениям о подготовке, приведенным в руководстве по подготовке места для банкомата.

Примечание: поскольку при установке банкомата на поверхности с минимальным свободным пространством размер просвета ограничен, кабельные соединения необходимо выполнить до того, как банкомат будет окончательно поставлен на место.

Подключаемые к банкомату кабели делятся на две категории:

- Кабель питания — не требует дополнительного заземления
- Для всех остальных кабелей требуется дополнительное заземление с помощью зажимного кольца «P», которое находится в сумке с комплектующими. Список кабелей, которые необходимо заземлить, см. в документе Подготовка места для банкомата.

ВНИМАНИЕ

Только заземленные кабели соответствуют требованиям директивы EMC.

ПРЕДУПРЕЖДЕНИЕ

При подсоединении к банкомату кабеля питания, убедитесь, что он не подключен к розетке.

1. Открутите два винта M6, фиксирующие кронштейн кабельного ввода на сейфе. Сдвиньте кронштейн, чтобы открыть отверстие входа кабеля.

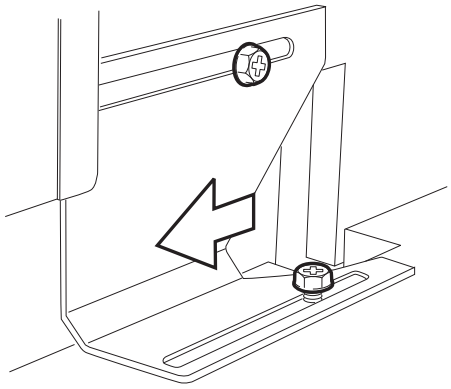

2. Откройте сейф и выдвиньте модуль выдачи.
3. Переключатель электропитания банкомата ON/OFF должен находиться в положении OFF (нажата сторона «0»).
4. Протяните конец кабеля питания через отверстие кабельного ввода в боковой стене сейфа.
5. Подключите кабель питания к гнезду входного фильтра переменного тока.

Примечание: Сумка с комплектующими прикреплена лентой к передней части ПК-модуля вместе с кабелем питания.

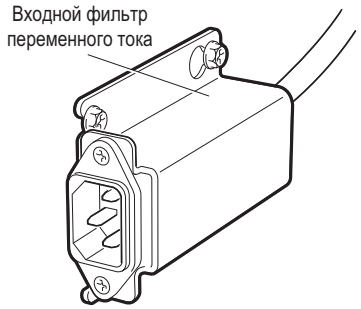

6. Если вы подсоединяете кабели после установки банкомата, подключите кабель питания к розетке. В противном случае не подключайте кабель к розетке до полной установки и фиксации банкомата болтами.
7. При соединении других кабелей протяните концы кабелей через отверстие в боковой стене сейфа.
8. Вытяните кабель RS-232 (9-контактный), кабель передачи высокого порядка и кабель Ethernet на нужную длину, чтобы их можно было протянуть через сейф в верхний шкаф банкомата.
9. Прикрепите зажимное кольцо соответствующего размера на оголенную часть каждого кабеля, который необходимо заземлить, и подсоедините их к одной из панелей ввода/вывода, закрепив самонарезающим винтом M4 x 10.

   Примечание 1: винты и зажимы «P» упакованы в полиэтиленовый пакет, закрепленный на корпусе ПК-модуля.

   Примечание 2: Если на кабеле нет оголенной части, см. инструкции в документе Подготовка места для банкомата.

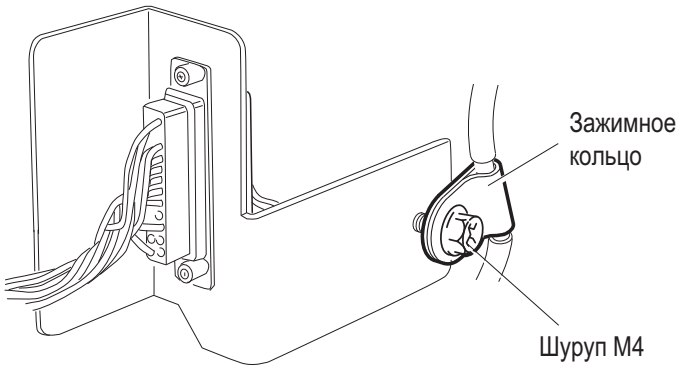

10. Подсоедините кабели к соответствующим гнездам на панели ввода/вывода.

11. Для соединения кабеля RS-232 (9-контактного), кабеля передачи высокого порядка и кабеля Ethernet выдвиньте шасси и протяните кабели через отверстие в верхней части сейфа, а затем в верхний шкаф.
12. Протяните кабели под направляющими шасси и вверх со стороны верхнего шкафа к ПК-модулю, как показано на рисунке.

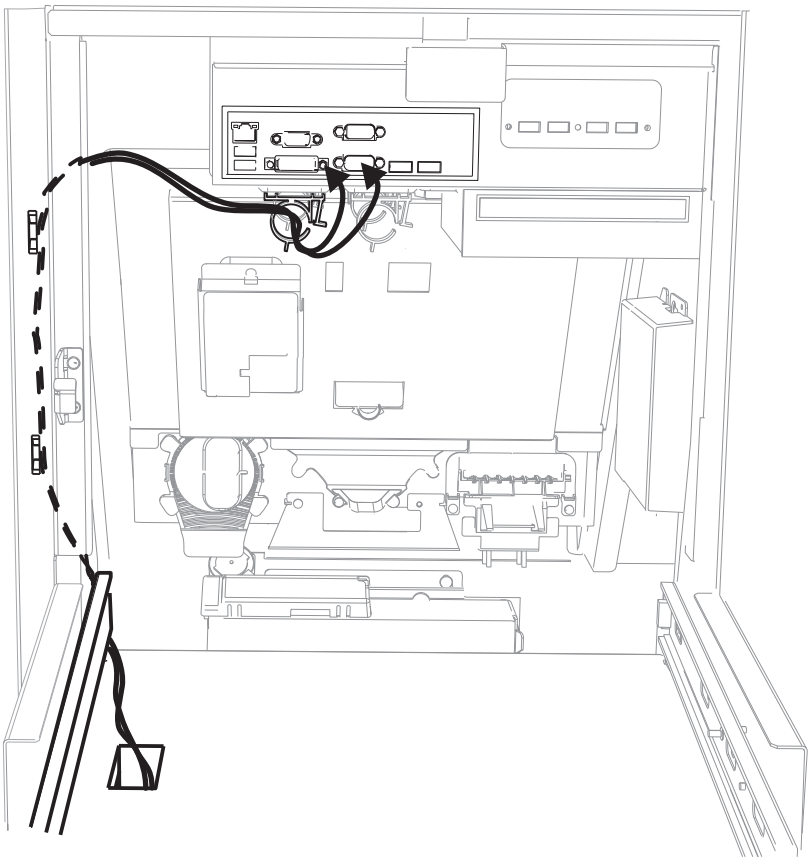

13. Закрепите кабели с боковой стороны сейфа и верхнего шкафа с помощью кабельных стяжек из сумки с комплектующими. В качестве креплений используйте прорези на внутренней стороне рукава банкомата.
14. Пропустите кабели внутри пластмассовых зажимов, как показано на рисунке ниже, после чего подключите концы кабелей к соответствующим портам на модуле ядра ПК.
15. Убедитесь, что нет незакрепленных кабелей, а модули свободно двигаются. Для этого подрежьте кабели до нужной длины или закрепите их внутри банкомата.
16. Подсоедините кабели к соответствующим портам на ПК-модуле.
17. Сдвиньте кронштейн, чтобы закрыть отверстие входа кабеля, и затяните два шурупа M6, чтобы закрепить кронштейн.

    Примечание: убедитесь, что есть достаточный просвет, чтобы не повредить кабели.

18. Вставьте модуль выдачи на место в сейф.
19. Включите шнур питания в розетку, а затем выключатель питания банкомата.

УДАЛЕНИЕ ВНУТРЕННЕЙ УПАКОВКИ

В этом разделе описано, как снять внутреннюю упаковку со всех модулей. Выполняйте только те шаги, которые относятся к установленным в банкомате модулям.

Примечание: количество и тип упаковки могут быть изменены без предварительного уведомления.

Расположение модулей

На приведенном ниже рисунке показано расположение модулей, которые могут входить в состав банкомата.

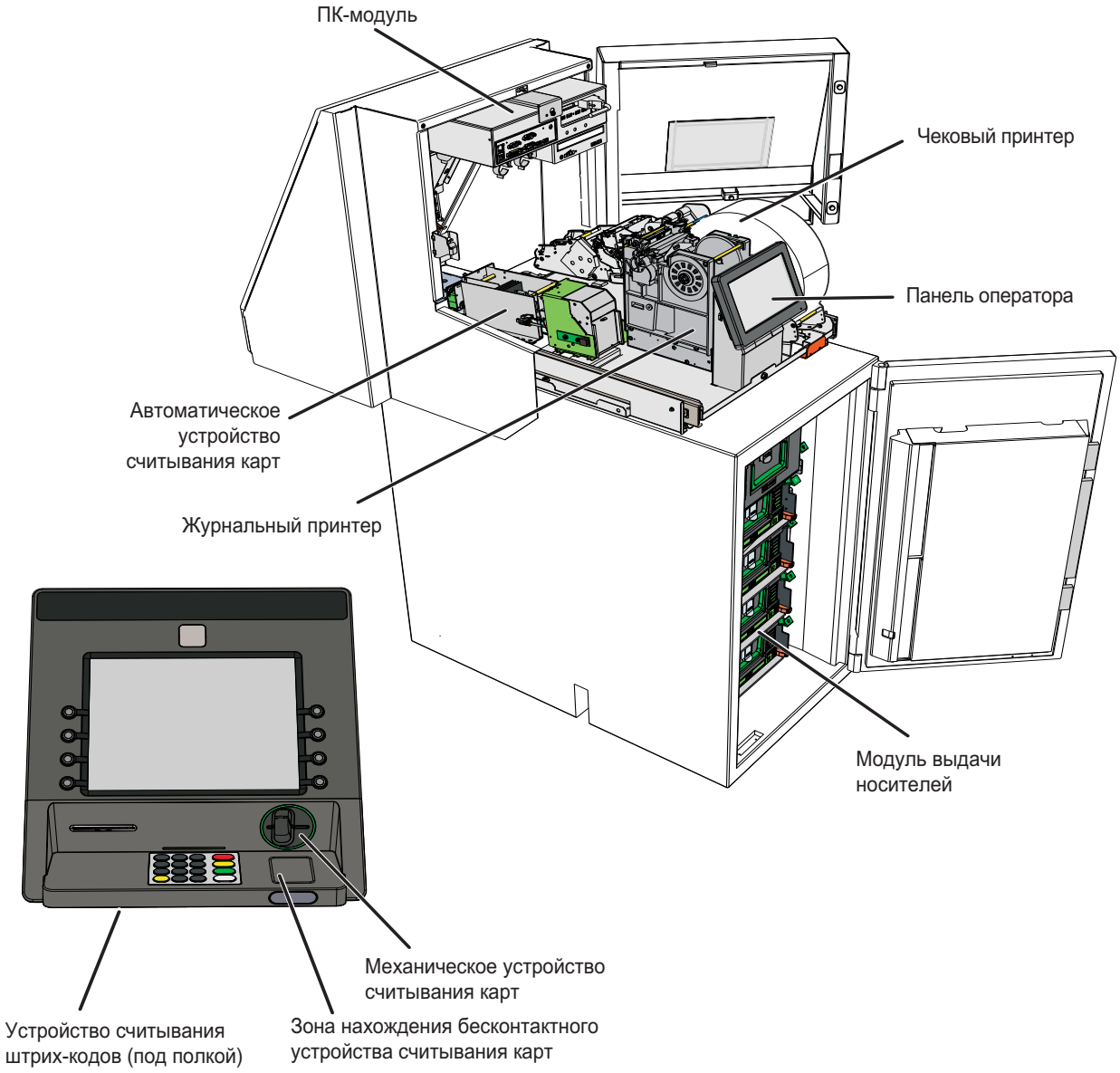

Верхний шкаф

Откройте верхний шкаф банкомата и удалите пенопласт с внутренней части дверцы.

ПК-модуль и зона питания

Выполните следующие шаги:

- Снимите все части бумажной ленты
- Выньте и отложите кабель питания и небольшой полиэтиленовый пакет, прикрепленный лентой к модулю.
- Снимите с ПК-модуля транспортировочный крепеж.

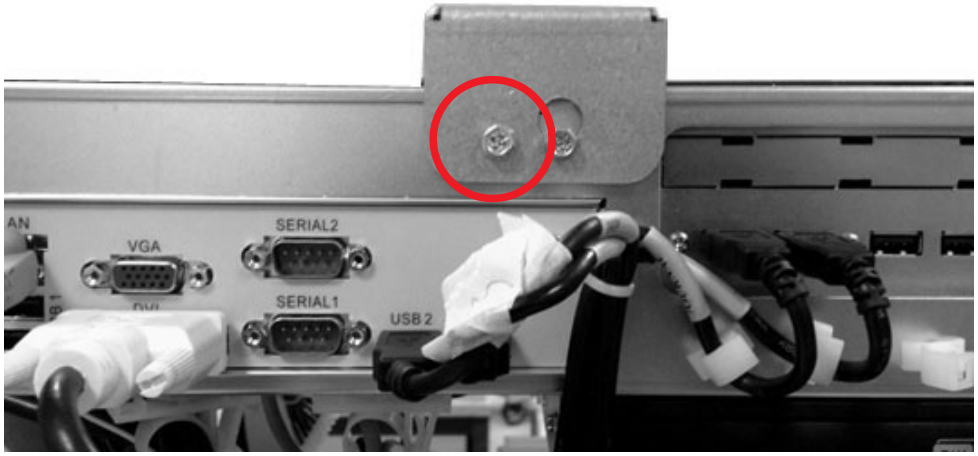

Шасси

Удалите ленту, пенопласт и упаковочный материал с указанных ниже модулей и областей на шасси.

- чековый принтер — ленту с печатающей головки и рулонов бумаги;
- журнальный принтер: снимите ленту с печатающей головки и рулона бумаги;
- устройство считывания/записи магнитных карт — ленту и стяжку кабеля с лотка для карт с защелкой.

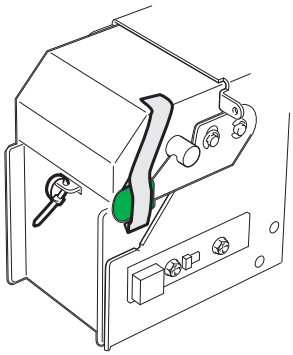

- Панель оператора
  - снимите ленту и лист полиэтилена с передней части панели;

Сейф

Снимите ленту с рукоятки и лимбов дверцы защитного замка.

Модуль выдачи носителей S1

Кассеты модуля S1 серого цвета.

1. Снимите пенопластовую упаковку и ленту с лицевой стороны модуля.
2. Удалите пенопластовые блоки с каждой стороны модуля выдачи.

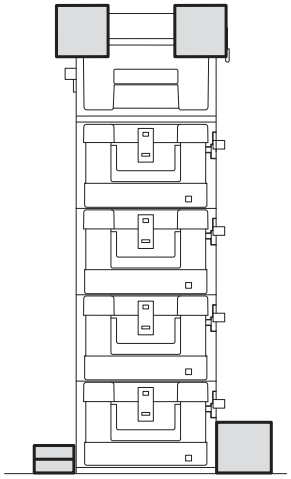

3. Снимите ленту с фиксаторов кассеты, вокруг кассеты и рукояток лотка для отбракованных банкнот.

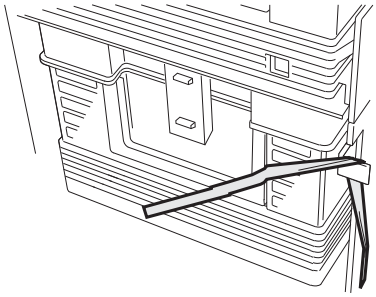

4. Извлеките комплект для конфигурации изо всех кассет, если он входит в комплект поставки.

5. Проверьте шнур питания и выньте его, если он расположен либо внутри верхней кассеты, либо с задней стороны модуля захвата.

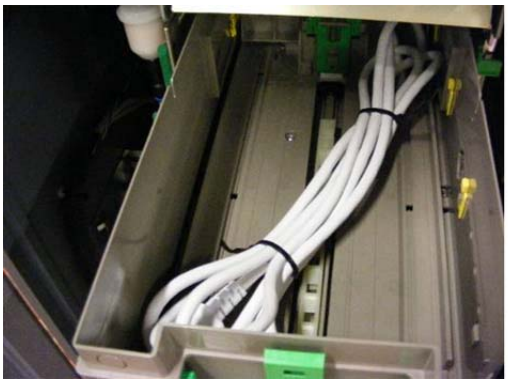

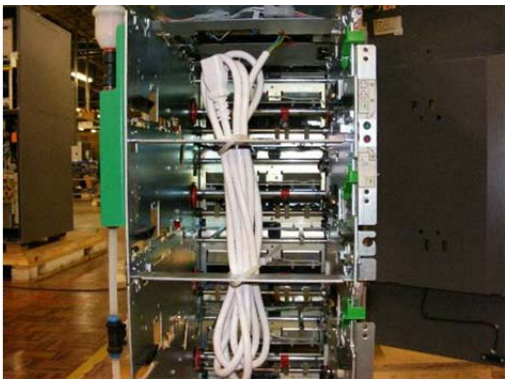

Модуль выдачи носителей S2

Кассеты модуля S2 черного цвета.

1. Удалите ленту с фиксатора модуля выдачи и пенопластовый блок между модулем и его фиксатором.
2. Удалите пенопластовый блок с передней части модуля выдачи.
3. Выньте пенопластовый блок между боковой стенкой модуля выдачи и стенкой сейфа.
4. Извлеките деревянный или пенопластовый блок из-под модуля выдачи.

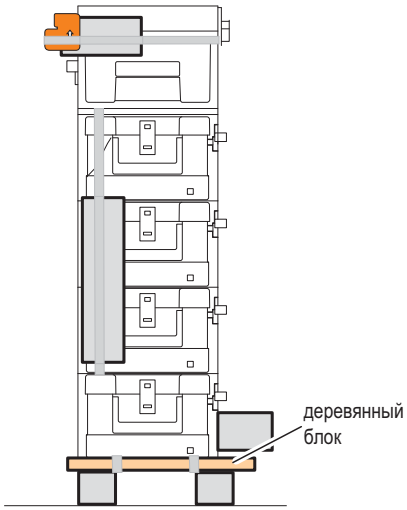

4 модуля выдачи

5. Отрежьте две кабельные стяжки, крепящие каретку к боковым рамам устройства выдачи банкнот сверху модуля выдачи.

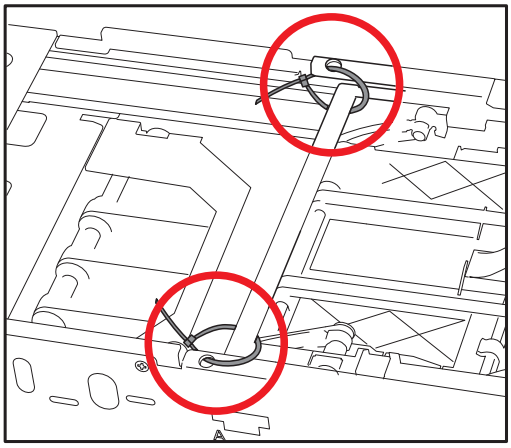

6. Удалите ленту и пенопластовый блок из модуля центрирования банкнот сверху модуля выдачи.

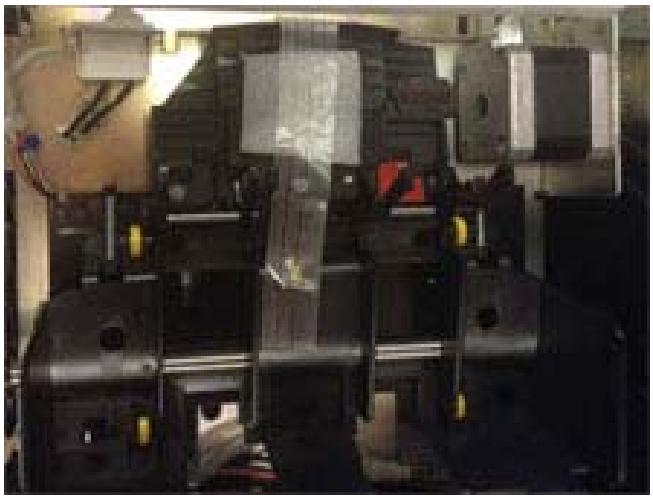

Все другие модули и области

Удалите ленту с разъемов на сетевом фильтре и разделительном трансформаторе, если она есть.

ОЧИСТКА

Материалы для очистки

Материалы для очистки можно приобрести в отделе NCR по решениям для интерактивных принтеров. Информацию о контактах и заказах см. в документе *Элементы расходных материалов для банкоматов самообслуживания Self Service* (B006-4992). Вам понадобятся:

- Обычный очиститель поверхности
- Безворсовая ткань

Лицевая панель и корпус

Очистите поверхности на лицевой панели и корпусе с помощью безворсовой ткани, смоченной обычным очистителем или разбавленным моющим средством (средство для мытья посуды и теплая вода). Протрите поверхности еще раз сухой безворсовой тканью. Так же можно протереть корпус камеры и сканера штрих-кода.

Краску, жир, грязь можно удалить со всех поверхностей, кроме клавиатуры, легко проводя ватным тампоном, смоченным изопропиловым или этиловым спиртом. Затем очистите поверхности, как обычно. Не очищайте клавиатуру от краски: в этом случае ее следует заменить.

ВНИМАНИЕ

Не используйте для очистки поверхностей губки для промывки, лезвия или схожие материалы.

Не очищайте банкомат с помощью шланга для воды (автоматического или ручного).

Не используйте абразивные, кислотные, щелочные или содержащие хлор чистящие средства. Не используйте средства, содержащие бензол, керосин, ацетон, четырёххлористый углерод, любые растворители.

ЗАПИСИ ОБ ИЗМЕНЕНИЯХ

Дата	Версия	Страница	Описание изменений
Январь 2015 г.	А	Все	Новый документ.
Май 2015 г.	Б	6	Обновление информации о проверке на повреждения.
Ноябрь 2016 г.	В	Заголовок	Соответствие обновленным требованиям к электромагнитной совместимости.
Апрель 2017 г.	Г	11	Добавление прикрепляемой рекламной панели и модуля выдачи S1.

NCR